EC Veterans 2011

(AUT Leibnitz, 10-13 November 2011)

M1 -60 kg

4 Judoka

			1	2	3	4			
1	PUSCEDDU, Marco	ITA		-	-	-	(0)		
2	MELONI, Alessio	ITA	+ (10)		-	-	1 (10)		
3	MUKHAMETDINOV, Rustam	RUS	+ (10)	+ (10)		-	2 (20)		
4	KOLCHEV, Ilya	RUS	+ (10)	+ (10)	+ (5)		3 (25)		

1	PUSCEDDU, Marco	ITA	1	MELONI, Alessio	ITA	
2	MELONI, Alessio	ITA		000 / 100	2:32	
3	MUKHAMETDINOV, Rustam	RUS	2	KOLCHEV, Ilya	RUS	
4	KOLCHEV, Ilya	RUS		001 s1 / 002 s2	0::0	
1	PUSCEDDU, Marco	ITA	3	MUKHAMETDINOV, Rustam	RUS	
3	MUKHAMETDINOV, Rustam	RUS		000 / 100	1:50	
2	MELONI, Alessio	ITA	4	KOLCHEV, Ilya	RUS	
4	KOLCHEV, Ilya	RUS		000 / 100	2:53	
1	PUSCEDDU, Marco	ITA	5	KOLCHEV, Ilya	RUS	
4	KOLCHEV, Ilya	RUS		000 / 100	2:43	
2	MELONI, Alessio	ITA	6	MUKHAMETDINOV, Rustam	RUS	
3	MUKHAMETDINOV, Rustam	RUS		000 / 110	2:32	

Final Results

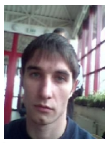

1. KOLCHEV, Ilya RUS
2. MUKHAMETDINOV, Rustam RUS
3. MELONI, Alessio ITA
3.

www.ippon.org (c) International Judo Federation IJF

EC Veterans 2011

(AUT Leibnitz, 10-13 November 2011)

M1 -66 kg

8 Judoka

POOL A

1	HUGON-JEANNIN, Ronny	FRA
9		
5	BUDAGOV, Vugar	AZE
13		

POOL B

3	ZNAMIROWSKI, Michal	POL
11		
7	ROCHEV, Oleg	RUS
15		

POOL C

2	IVINGER, Erich	AUT
10		
6	LORENZ, Thomas	GER
14		

POOL D

4	LA PICCIRELLA, Gianni	ITA
12		
8	DENIEV, Rustam	RUS
16		

1 HUGON-JEANNIN, Ronny
2 BUDAGOV, Vugar
3 ZNAMIROWSKI, Michal
4 ROCHEV, Oleg
5 IVINGER, Erich
6 LORENZ, Thomas
7 LA PICCIRELLA, Gianni
8 DENIEV, Rustam

9 BUDAGOV, Vugar — 000 / 100 2::9 — *Pool A - Winner* *Vainqueur / Sieger*

10 ROCHEV, Oleg — 000 / 100 2::3 — *Pool B - Winner* *Vainqueur / Sieger*

11 IVINGER, Erich — 100 / 000 1:46 — *Pool C - Winner* *Vainqueur / Sieger*

12 DENIEV, Rustam — 000 s1 / 001 0::0 — *Pool D - Winner* *Vainqueur / Sieger*

17 BUDAGOV, Vugar — 000 / 000 s1 0::0

18 IVINGER, Erich — 001 / 000 s2 0:42

23 BUDAGOV, Vugar — 100 s2 / 001 0::0 — **1.**

Results

Résultat / Platzierungen

1.	BUDAGOV, Vugar	AZE
2.	IVINGER, Erich	AUT
3.	HUGON-JEANNIN, Ronny	FRA
3.	ROCHEV, Oleg	RUS
5.	DENIEV, Rustam	RUS
5.	LA PICCIRELLA, Gianni	ITA
7.	ZNAMIROWSKI, Michal	POL
7.	LORENZ, Thomas	GER

Repechage / Trostrunde

[A1]
[A2] HUGON-JEANNIN, Ronny FRA
[B1]
[B2] ZNAMIROWSKI, Michal POL
[C1]
[C2] LORENZ, Thomas GER
[D1]
[D2] LA PICCIRELLA, Gianni ITA

13 HUGON-JEANNIN, Ronny
14 ZNAMIROWSKI, Michal
15 LORENZ, Thomas
16 LA PICCIRELLA, Gianni

19 HUGON-JEANNIN, Ronny — 100 / 000 2:10 — [18] DENIEV, Rustam

20 LA PICCIRELLA, Gianni — 000 / 100 2::6 — [17] ROCHEV, Oleg

21 HUGON-JEANNIN, Ronny — 001 s1 / 000 s2 0::0 — **3.**

22 ROCHEV, Oleg — 000 s1 / 000 0::0 — **3.**

www.ippon.org (c) International Judo Federation IJF

EC Veterans 2011

(AUT Leibnitz, 10-13 November 2011)

M1 -73 kg

12 Judoka

POOL A

1	KIRBIS, Saso	SLO
9	KULIKOV, Alexey	RUS
5	RAMACCIOTTI, Mirco	ITA
13		

POOL B

3	KUEHN, Sebastien	FRA
11		
7	CHAPAEV, Ruslan	RUS
15	KIRCHMAIER, Herbert	AUT

POOL C

2	CARLETTI, Giacomo	ITA
10		
6	KASUMOV, Marat	RUS
14	ZEQUES, Sylvain	FRA

POOL D

4	STOCKER, Norbert	AUT
12	COLASSE, Kevin	FRA
8	PAVLOV, Victor	RUS
16		

1 KULIKOV, Alexey — 000 sH / 100 — 2::6

2 RAMACCIOTTI, Mirco

3 KUEHN, Sebastien

4 CHAPAEV, Ruslan — 001 s1 / 000 s2 — 0::0

5 CARLETTI, Giacomo

6 KASUMOV, Marat — 100 / 000 — 1:41

7 STOCKER, Norbert — 100 s1 / 001 — 0:17

8 PAVLOV, Victor

9 KULIKOV, Alexey — 111 / 000 — 0:32

Pool A - Winner
Vainqueur / Sieger

10 CHAPAEV, Ruslan — 000 s2 / 013 — 0::0

Pool B - Winner
Vainqueur / Sieger

11 KASUMOV, Marat — 000 / 110 — 2:36

Pool C - Winner
Vainqueur / Sieger

12 PAVLOV, Victor — 000 s2 / 001 — 0::0

Pool D - Winner
Vainqueur / Sieger

17 CHAPAEV, Ruslan — 000 s3 / 100 — 0:21

18 KASUMOV, Marat — 100 / 000 — 2:16

23 KASUMOV, Marat — 000 s1 / 001 — 0::0

1.

Results

Résultat / Platzierungen

1.	KASUMOV, Marat	RUS
2.	CHAPAEV, Ruslan	RUS
3.	PAVLOV, Victor	RUS
3.	KULIKOV, Alexey	RUS
5.	KIRCHMAIER, Herbert	AUT
5.	STOCKER, Norbert	AUT
7.	RAMACCIOTTI, Mirco	ITA
7.	ZEQUES, Sylvain	FRA

Repechage / Trostrunde

[A1] KIRBIS, Saso — SLO
[A2] RAMACCIOTTI, Mirco — ITA
[B1] KIRCHMAIER, Herbert — AUT
[B2] KUEHN, Sebastien — FRA
[C1] ZEQUES, Sylvain — FRA
[C2] CARLETTI, Giacomo — ITA
[D1]
[D2] STOCKER, Norbert — AUT

13 RAMACCIOTTI, Mirco — 000 s1 / 001 s1 — 0::0

14 KIRCHMAIER, Herbert — 100 / 000 — 2:26

15 ZEQUES, Sylvain — 100 / 010 — 0::9

16 STOCKER, Norbert

19 KIRCHMAIER, Herbert — 000 s3 / 110 — 1:22

[18] PAVLOV, Victor

20 STOCKER, Norbert — 001 / 100 — 1::0

[17] KULIKOV, Alexey

21 PAVLOV, Victor — 000 / 001 — 0::0

3.

22 KULIKOV, Alexey — 000 / 101 — 0::0

3.

www.ippon.org (c) International Judo Federation IJF

EC Veterans 2011

(AUT Leibnitz, 10-13 November 2011)

M1 -81 kg

9 Judoka

POOL A

1	KUBIAK, Piotr	POL
9		
5	SZABO, Zsolt	HUN
13		

POOL B

3	ZITA, Ondrej	CZE
11		
7	FILIN, Vladislav	RUS
15	UNTERRAINER, Leonhard	AUT

POOL C

2	SILDUSHKIN, Ivan	RUS
10		
6	PEREZ GARCIA, Antonio D	ESP
14		

POOL D

4	GIUBRONE, Giuseppe	ITA
12		
8	NOVOTA, Richard	HUN
16		

1 KUBIAK, Piotr
2 SZABO, Zsolt
3 ZITA, Ondrej
4 FILIN, Vladislav — 000 / 000 s1 0::0
5 SILDUSHKIN, Ivan
6 PEREZ GARCIA, Antonio D
7 GIUBRONE, Giuseppe
8 NOVOTA, Richard

9 KUBIAK, Piotr — 010 / 001 0::0 — *Pool A - Winner* *Vainqueur / Sieger*
10 FILIN, Vladislav — 000 / 100 0:53 — *Pool B - Winner* *Vainqueur / Sieger*
11 SILDUSHKIN, Ivan — 100 / 000 2:32 — *Pool C - Winner* *Vainqueur / Sieger*
12 NOVOTA, Richard — 000 s2 / 001 0::0 — *Pool D - Winner* *Vainqueur / Sieger*

17 FILIN, Vladislav — 000 / 100 2:46
18 SILDUSHKIN, Ivan — 000 s1 / 000 s1 0::0

23 FILIN, Vladislav — 100 / 000 0::0 — **1.**

Results

Résultat / Platzierungen

1.	FILIN, Vladislav	RUS
2.	SILDUSHKIN, Ivan	RUS
3.	ZITA, Ondrej	CZE
3.	KUBIAK, Piotr	POL
5.	NOVOTA, Richard	HUN
5.	GIUBRONE, Giuseppe	ITA
7.	SZABO, Zsolt	HUN
7.	PEREZ GARCIA, Antonio D	ESP

Repechage / Trostrunde

[A1]
[A2] SZABO, Zsolt HUN
[B1] UNTERRAINER, Leonhard AUT
[B2] ZITA, Ondrej CZE

13 SZABO, Zsolt
14 ZITA, Ondrej — 000 / 100 2::8

19 ZITA, Ondrej — 000 / 100 s1 0:51
[18] NOVOTA, Richard

21 ZITA, Ondrej — 101 s2 / 001 s2 0::0 — **3.**

[C1]
[C2] PEREZ GARCIA, Antonio D ESP
[D1]
[D2] GIUBRONE, Giuseppe ITA

15 PEREZ GARCIA, Antonio D
16 GIUBRONE, Giuseppe

20 GIUBRONE, Giuseppe — 000 s1 / 000 s1 0::0
[17] KUBIAK, Piotr

22 KUBIAK, Piotr — 000 s3 / 010 0::0 — **3.**

www.ippon.org (c) International Judo Federation IJF

EC Veterans 2011

(AUT Leibnitz, 10-13 November 2011)

M1 -90 kg

12 Judoka

POOL A

1	HIBAOUI, Youssef	FRA
9	ENGLUND, Dan	SWE
5	WEBER, Francois	SUI
13		

POOL B

3	BEDRA, Mariuz	POL
11	SALIMOV, Rasul	AZE
7	SANCIC, Josip	CRO
15		

POOL C

2	FABIANSKI, Tomasz	POL
10	ABDUL-MEZHIDOV, Tamerlan	RUS
6	KLIKOVITS, Jan	AUT
14		

POOL D

4	POUILLEVET, Tanguy	FRA
12		
8	FRISCHMANN, Joerg	GER
16	VUKOVIC, Ivan	CRO

1 HIBAOUI, Youssef — 011 s1 / 000 s2 — 0::0

2 WEBER, Francois

3 SALIMOV, Rasul — 000 / 110 — 1:47

4 SANCIC, Josip

5 FABIANSKI, Tomasz — 010 s1 / 000 — 0:40

6 KLIKOVITS, Jan

7 POUILLEVET, Tanguy

8 FRISCHMANN, Joerg — 100 / 000 — 1:38

9 WEBER, Francois — 000 s2 / 001 — 0:30

Pool A - Winner
Vainqueur / Sieger

10 SALIMOV, Rasul — 100 / 000 s1 — 1:24

Pool B - Winner
Vainqueur / Sieger

11 KLIKOVITS, Jan — 000 s2 / 001 — 0::0

Pool C - Winner
Vainqueur / Sieger

12 FRISCHMANN, Joerg — 000 / 100 — 1::6

Pool D - Winner
Vainqueur / Sieger

17 SALIMOV, Rasul — 000 s1 / 100 s1 — 1:47

18 KLIKOVITS, Jan — 002 s1 / 000 — 0::0

23 SALIMOV, Rasul — 100 / 000 — 0::0

1.

Results

Résultat / Platzierungen

1.	SALIMOV, Rasul	AZE
2.	KLIKOVITS, Jan	AUT
3.	SANCIC, Josip	CRO
3.	POUILLEVET, Tanguy	FRA
5.	FRISCHMANN, Joerg	GER
5.	WEBER, Francois	SUI
7.	HIBAOUI, Youssef	FRA
7.	FABIANSKI, Tomasz	POL

Repechage / Trostrunde

[A1]
[A2] HIBAOUI, Youssef FRA
[B1] BEDRA, Mariuz POL
[B2] SANCIC, Josip CRO

[C1]
[C2] FABIANSKI, Tomasz POL
[D1] VUKOVIC, Ivan CRO
[D2] POUILLEVET, Tanguy FRA

13 HIBAOUI, Youssef

14 SANCIC, Josip — 000 s1 / 000 — 1:37

15 FABIANSKI, Tomasz

16 POUILLEVET, Tanguy — 000 / 100 — 2:24

19 SANCIC, Josip — 000 s1 / 100 — 1:29

[18] FRISCHMANN, Joerg

20 POUILLEVET, Tanguy — 000 / 100 — 0:36

[17] WEBER, Francois

21 SANCIC, Josip — 010 / 001 — 0::0

3.

22 POUILLEVET, Tanguy — 001 / 000 — 0::0

3.

www.ippon.org (c) International Judo Federation IJF

EC Veterans 2011

(AUT Leibnitz, 10-13 November 2011)

M1 -100 kg

9 Judoka

POOL A

1	SULTANOV, Rasul	AZE
9		
5	GHARBI, Kamel	FRA
13		

1 SULTANOV, Rasul

2 GHARBI, Kamel

9 SULTANOV, Rasul
100 / 000 2:41
Pool A - Winner
Vainqueur / Sieger

POOL B

3	TESLENKO, Andrey	RUS
11		
7	WOHLBOLD, Kolja	GER
15		

3 TESLENKO, Andrey

4 WOHLBOLD, Kolja

10 TESLENKO, Andrey
100 / 000 2:28
Pool B - Winner
Vainqueur / Sieger

17 TESLENKO, Andrey
000 s1 / 001 s1 0::0

POOL C

2	SHEREMEDTSEV, Vladimir	RUS
10	JAMET, Marcel	GER
6	SMOLINIEC, Pawel	POL
14		

5 JAMET, Marcel
000 / 100 1:44

6 SMOLINIEC, Pawel

11 JAMET, Marcel
001 s2 / 001 s1 0::0
Pool C - Winner
Vainqueur / Sieger

18 JAMET, Marcel
010 / 000 0::0

23 JAMET, Marcel
000 / 100 0::0
1.

POOL D

4	REGA, Devis	ITA
12		
8	REPNIKOV, Dmitry	RUS
16		

7 REGA, Devis

8 REPNIKOV, Dmitry

12 REPNIKOV, Dmitry
000 s1 / 110 0:26
Pool D - Winner
Vainqueur / Sieger

Results

Résultat / Platzierungen

1.	JAMET, Marcel	GER
2.	TESLENKO, Andrey	RUS
3.	REPNIKOV, Dmitry	RUS
3.	SMOLINIEC, Pawel	POL
5.	GHARBI, Kamel	FRA
5.	SULTANOV, Rasul	AZE
7.	WOHLBOLD, Kolja	GER
7.	REGA, Devis	ITA

Repechage / Trostrunde

[A1]

[A2] GHARBI, Kamel FRA

13 GHARBI, Kamel

[B1]

[B2] WOHLBOLD, Kolja GER

14 WOHLBOLD, Kolja

19 GHARBI, Kamel
111 s1 / 000 0:20

[18] REPNIKOV, Dmitry

21 REPNIKOV, Dmitry
000 / 110 0::0
3.

[C1] SHEREMEDTSEV, Vladimir RUS

[C2] SMOLINIEC, Pawel POL

15 SMOLINIEC, Pawel
000 / 100 1:47

[D1]

[D2] REGA, Devis ITA

16 REGA, Devis

20 SMOLINIEC, Pawel
100 / 000 2:52

[17] SULTANOV, Rasul

22 SMOLINIEC, Pawel
110 s2 / 001 s1 0::0
3.

www.ippon.org (c) International Judo Federation IJF

EC Veterans 2011

(AUT Leibnitz, 10-13 November 2011)

M1 +100 kg

8 Judoka

POOL A

1	SELIVANOV, Andrey	RUS
9		
5	NOVOTA, Zsolt	HUN
13		

POOL B

3	MIS, Pawel	POL
11		
7	MALSAGOV, Murat	RUS
15		

POOL C

2	KARPOV, Denis	RUS
10		
6	KAMNICAR, Robert	SLO
14		

POOL D

4	ARSLANOV, Rustem	RUS
12		
8	ALIKIN, Yuri	RUS
16		

1 SELIVANOV, Andrey
2 NOVOTA, Zsolt
3 MIS, Pawel
4 MALSAGOV, Murat
5 KARPOV, Denis
6 KAMNICAR, Robert
7 ARSLANOV, Rustem
8 ALIKIN, Yuri

9 SELIVANOV, Andrey
101 / 000 sH 0:25
Pool A - Winner
Vainqueur / Sieger

10 MALSAGOV, Murat
001 s1 / 010 0::0
Pool B - Winner
Vainqueur / Sieger

11 KARPOV, Denis
101 / 000 1:36
Pool C - Winner
Vainqueur / Sieger

12 ARSLANOV, Rustem
010 s1 / 001 s3 0::0
Pool D - Winner
Vainqueur / Sieger

17 SELIVANOV, Andrey
001 s1 / 000 s2 0::0

18 ARSLANOV, Rustem
000 / 100 2::5

23 ARSLANOV, Rustem
000 / 100 0::0
1.

Results

Résultat / Platzierungen

1.	ARSLANOV, Rustem	RUS
2.	SELIVANOV, Andrey	RUS
3.	KARPOV, Denis	RUS
3.	MALSAGOV, Murat	RUS
5.	NOVOTA, Zsolt	HUN
5.	ALIKIN, Yuri	RUS
7.	MIS, Pawel	POL
7.	KAMNICAR, Robert	SLO

Repechage / Trostrunde

[A1]
[A2] NOVOTA, Zsolt HUN
[B1]
[B2] MIS, Pawel POL

[C1]
[C2] KAMNICAR, Robert SLO
[D1]
[D2] ALIKIN, Yuri RUS

13 NOVOTA, Zsolt
14 MIS, Pawel
15 KAMNICAR, Robert
16 ALIKIN, Yuri

19 NOVOTA, Zsolt
001 / 000 s1 0::0
[18] KARPOV, Denis

20 ALIKIN, Yuri
000 / 100 2::6
[17] MALSAGOV, Murat

21 KARPOV, Denis
000 s1 / 100 0::0
3.

22 MALSAGOV, Murat
000 / 100 0::0
3.

www.ippon.org (c) International Judo Federation IJF

EC Veterans 2011

(AUT Leibnitz, 10-13 November 2011)

M2 -60 kg

5 Judoka

			1	3	5		
1	MIKHEEV, Sergey	RUS		-	-	0 (0)	
3	PUSCEDDU, Matteo	ITA	+ 10		-	1 (10)	
5	ISMAGILOV, Rustam	RUS	+ 10	+ 1		2 (10)	

			2	4		
2	CASTANET, Laurent	FRA		-		
4	GIOEV, Timur	RUS	+ 10			

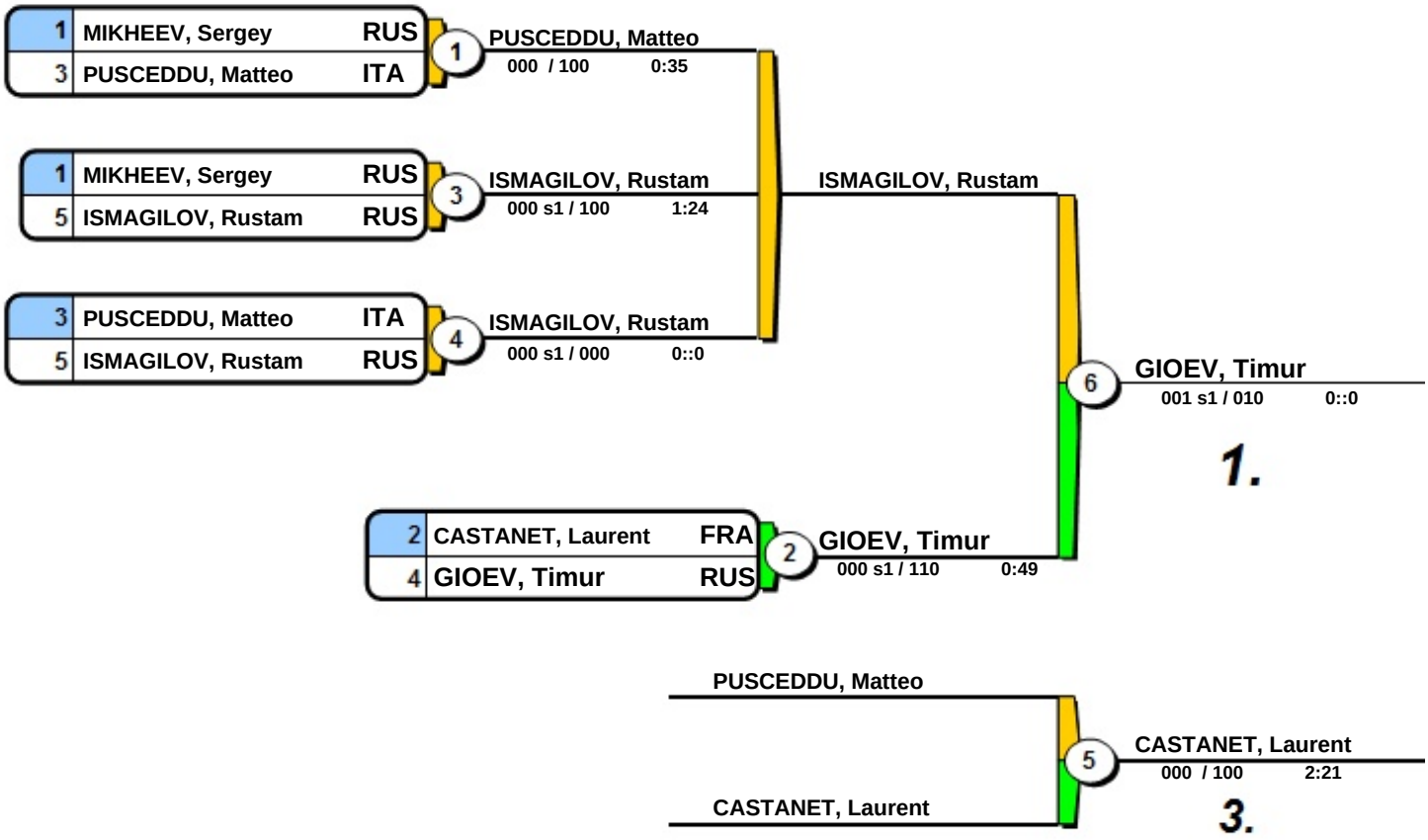

Final Results

1. GIOEV, Timur RUS
2. ISMAGILOV, Rustam RUS
3. CASTANET, Laurent FRA

www.ippon.org (c) International Judo Federation IJF

EC Veterans 2011

(AUT Leibnitz, 10-13 November 2011)

M2 -66 kg

14 Judoka

POOL A

1	REBER, Patrick	SUI
9		
5	KOTOV, Alexey	RUS
13	WIENER, Roman	AUT

POOL B

3	PIRNAR, Damijan	SLO
11	NECHAEV, Dmitriy	RUS
7	PIRAS, Simone	ITA
15	ABDURRAHIM, Kaymaz	TUR

POOL C

2	SAMOYLOV, Sergey	RUS
10	KIRCHMAIER, Peter	AUT
6	ENGEBRETSEN, Thomas	NOR
14		

POOL D

4	CENCIARINI, Steno	ITA
12	SEROSHTANNOV, Andrey	RUS
8	BOULANT, Charles	FRA
16	ZSOBRAK, Janos Illes	HUN

1 REBER, Patrick

2 KOTOV, Alexey — 100 / 000 — 2:43

3 NECHAEV, Dmitriy — 000 s1 / 100 s1 — 0:32

4 PIRAS, Simone — 100 s1 / 000 — 1:46

5 KIRCHMAIER, Peter — 000 / 100 s1 — 0:41

6 ENGEBRETSEN, Thomas

7 SEROSHTANNOV, Andrey — 000 s1 / 100 s1 — 1::4

8 BOULANT, Charles — 100 / 000 — 0:39

9 KOTOV, Alexey — 000 / 100 — 2:21

Pool A - Winner
Vainqueur / Sieger

10 PIRAS, Simone — 000 s1 / 010 s1 — 0::0

Pool B - Winner
Vainqueur / Sieger

11 KIRCHMAIER, Peter — 101 / 000 s2 — 1:30

Pool C - Winner
Vainqueur / Sieger

12 SEROSHTANNOV, Andrey — 110 / 000 s1 — 0::9

Pool D - Winner
Vainqueur / Sieger

17 KOTOV, Alexey — 101 / 001 s1 — 0::7

18 SEROSHTANNOV, Andrey

23 KOTOV, Alexey — 010 / 000 — 0::0

1.

Results

Résultat / Platzierungen

1.	KOTOV, Alexey	RUS
2.	SEROSHTANNOV, Andrey	RUS
3.	NECHAEV, Dmitriy	RUS
3.	PIRAS, Simone	ITA
5.	KIRCHMAIER, Peter	AUT
5.	BOULANT, Charles	FRA
7.	REBER, Patrick	SUI
7.	SAMOYLOV, Sergey	RUS

Repechage / Trostrunde

[A1] WIENER, Roman — AUT
[A2] REBER, Patrick — SUI

13 REBER, Patrick — 011 / 101 — 0:24

[B1] ABDURRAHIM, Kaymaz — TUR
[B2] NECHAEV, Dmitriy — RUS

14 NECHAEV, Dmitriy — 000 / 100 — 2:36

19 NECHAEV, Dmitriy — 000 / 100 — 1:42

[18] KIRCHMAIER, Peter

21 NECHAEV, Dmitriy — 100 / 000 — 0::0

3.

[C1] SAMOYLOV, Sergey — RUS
[C2] ENGEBRETSEN, Thomas — NOR

15 SAMOYLOV, Sergey — 000 / 000 s1 — 0::0

[D1] CENCIARINI, Steno — ITA
[D2] BOULANT, Charles — FRA

16 BOULANT, Charles — 000 / 110 — 0:12

20 BOULANT, Charles — 000 / 100 — 0:29

[17] PIRAS, Simone

22 PIRAS, Simone — 000 s3 / 010 s1 — 0::0

3.

www.ippon.org (c) International Judo Federation IJF

EC Veterans 2011

(AUT Leibnitz, 10-13 November 2011)

M2 -73 kg

13 Judoka

POOL A

1	ARACU, Gianluca	ITA
9	LUTTENBERGER, Marc	AUT
5	KLIMEK, Michal	POL
13		

POOL B

3	STEFANIK, Karel	CZE
11	VERONA, Gabriele	ITA
7	PICCO, Fabrice	FRA
15		

POOL C

2	MERENKOV, Valeriy	RUS
10		
6	KOLAROV, Aurelian	AUT
14	OLLA, Cristian	ITA

POOL D

4	VORACEK, David	CZE
12	FATALIYEV, Samir	AZE
8	MACZKOWSKI, Wojciech	POL
16	DOLZA, Giuseppe	ITA

1 ARACU, Gianluca — 010 s1 / 000 — 0::0

2 KLIMEK, Michal

9 ARACU, Gianluca — 101 / 000 — 1:27

Pool A - Winner
Vainqueur / Sieger

3 VERONA, Gabriele — 000 / 100 — 2:35

4 PICCO, Fabrice

10 PICCO, Fabrice — 000 / 110 — 0:34

Pool B - Winner
Vainqueur / Sieger

17 ARACU, Gianluca — 101 s2 / 001 — 0:28

5 MERENKOV, Valeriy

6 KOLAROV, Aurelian — 010 / 000 — 0:43

11 MERENKOV, Valeriy — 100 s1 / 000 — 1:29

Pool C - Winner
Vainqueur / Sieger

18 MERENKOV, Valeriy — 100 / 000 — 1:45

7 FATALIYEV, Samir — 000 s2 / 001 — 0::0

8 MACZKOWSKI, Wojciech — 101 / 000 s2 — 0::0

12 FATALIYEV, Samir — 010 s2 / 001 — 0::0

Pool D - Winner
Vainqueur / Sieger

23 MERENKOV, Valeriy — 000 s1 / 100 — 0::0

1.

Results
Résultat / Platzierungen

1.	MERENKOV, Valeriy	RUS
2.	ARACU, Gianluca	ITA
3.	FATALIYEV, Samir	AZE
3.	PICCO, Fabrice	FRA
5.	VERONA, Gabriele	ITA
5.	MACZKOWSKI, Wojciech	POL
7.	LUTTENBERGER, Marc	AUT
7.	KOLAROV, Aurelian	AUT

Repechage / Trostrunde

[A1] LUTTENBERGER, Marc — AUT
[A2] KLIMEK, Michal — POL
[B1]
[B2] VERONA, Gabriele — ITA

13 LUTTENBERGER, Marc — 100 / 000 s1 — 0:43

14 VERONA, Gabriele

19 VERONA, Gabriele — 000 / 100 — 2:15

[18] FATALIYEV, Samir

21 FATALIYEV, Samir — 000 s1 / 100 — 0::0

3.

[C1]
[C2] KOLAROV, Aurelian — AUT
[D1] VORACEK, David — CZE
[D2] MACZKOWSKI, Wojciech — POL

15 KOLAROV, Aurelian

16 MACZKOWSKI, Wojciech — 000 s2 / 101 — 0:39

20 MACZKOWSKI, Wojciech

[17] PICCO, Fabrice

22 PICCO, Fabrice — 000 s2 / 002 s1 — 0::0

3.

www.ippon.org (c) International Judo Federation IJF

EC Veterans 2011

(AUT Leibnitz, 10-13 November 2011)

M2 -81 kg

18 Judoka

POOL A

1	CARNEVALE, Alessio	ITA
17		
9	ZACZKIEWICZ, Robert	POL
25	DEL ROSAL PEDRAJAS, Francisco	ESP
5	WADE, Cheikh	ITA
21		
13	PACHTA, Tomas	CZE
29		

POOL B

3	PERISSINOTTO, Stefano	ITA
19		
11	KONOVALOV, Alexander	RUS
27		
7	BEUTLER, Nicolas	SUI
23		
15	FERRARA, Patrick	FRA
31		

POOL C

2	MAURI, Davide	ITA
18		
10	RUBEL, Eric	FRA
26		
6	MOTYLEV, Roman	RUS
22		
14	CZERNY, Michal	POL
30		

POOL D

4	KAPUSTYAN, Dmitry	RUS
20		
12	ZEHAR, Ramdane	FRA
28		
8	BONELLI, Giulio	ITA
24		
16	GRAU ALVAREZ, Angel Luis	ESP
32	AHMADOV, Ali	AZE

1 CARNEVALE, Alessio

2 DEL ROSAL PEDRAJAS, Francisco
000 s1 / 001 0::0

3 WADE, Cheikh

4 PACHTA, Tomas

5 PERISSINOTTO, Stefano

6 KONOVALOV, Alexander

7 BEUTLER, Nicolas

8 FERRARA, Patrick

9 MAURI, Davide

10 RUBEL, Eric

11 MOTYLEV, Roman

12 CZERNY, Michal

13 KAPUSTYAN, Dmitry

14 ZEHAR, Ramdane

15 BONELLI, Giulio

16 GRAU ALVAREZ, Angel Luis
001 / 000 s1 0::0

17 DEL ROSAL PEDRAJAS, Francisco
011 s2 / 102 0::0

18 WADE, Cheikh
011 s1 / 000 s2 0::0

19 KONOVALOV, Alexander
000 / 100 1:59

20 FERRARA, Patrick
000 / 100 2:53

21 MAURI, Davide
100 s1 / 000 1:12

22 MOTYLEV, Roman
011 / 010 0::0

23 KAPUSTYAN, Dmitry
100 / 000 2:17

24 GRAU ALVAREZ, Angel Luis
000 / 100 2::2

25 WADE, Cheikh
000 / 000 s1 0::0
Pool A - Winner
Vainqueur / Sieger

26 KONOVALOV, Alexander
101 / 000 s1 0:40
Pool B - Winner
Vainqueur / Sieger

27 MOTYLEV, Roman
000 / 110 0:57
Pool C - Winner
Vainqueur / Sieger

28 KAPUSTYAN, Dmitry
010 s1 / 000 0:45
Pool D - Winner
Vainqueur / Sieger

37 KONOVALOV, Alexander
000 s2 / 001 s1 0::0

38 KAPUSTYAN, Dmitry
000 / 010 0::0

43 KONOVALOV, Alexander
001 s2 / 001 s1 0::0
1.

Repechage / Trostrunde

[A1]

[A2] PACHTA, Tomas CZE

[B1]

[B2] PERISSINOTTO, Stefano ITA

[C1]

[C2] CZERNY, Michal POL

[D1]

[D2] ZEHAR, Ramdane FRA

29 PACHTA, Tomas
[A3] DEL ROSAL PEDRAJAS, Francisco

30 PERISSINOTTO, Stefano
[B3] FERRARA, Patrick

31 CZERNY, Michal
[C3] MAURI, Davide

32 ZEHAR, Ramdane
[D3] GRAU ALVAREZ, Angel Luis

33 DEL ROSAL PEDRAJAS, Francisco
000 / 100 s1 0:36

34 FERRARA, Patrick
000 s2 / 001 0::0

35 MAURI, Davide
000 s1 / 102 1::4

36 GRAU ALVAREZ, Angel Luis
000 / 101 1:44

39 FERRARA, Patrick
001 s1 / 100 1::8
[38] MOTYLEV, Roman

40 GRAU ALVAREZ, Angel Luis
000 s1 / 001 0:40
[37] WADE, Cheikh

41 FERRARA, Patrick
001 s1 / 000 0::0
3.

42 GRAU ALVAREZ, Angel Luis
100 / 000 0::0
3.

Results
Résultat / Platzierungen

1.	KONOVALOV, Alexander	RUS
2.	KAPUSTYAN, Dmitry	RUS
3.	FERRARA, Patrick	FRA
3.	GRAU ALVAREZ, Angel Luis	ESP
5.	MOTYLEV, Roman	RUS
5.	WADE, Cheikh	ITA
7.	DEL ROSAL PEDRAJAS, Francisco	ESP
7.	MAURI, Davide	ITA

www.ippon.org (c) International Judo Federation IJF

EC Veterans 2011

(AUT Leibnitz, 10-13 November 2011)

M2 -90 kg

14 Judoka

POOL A

1	STARIKOV, Aleksey	RUS
9		
5	IVANOV, Anton	RUS
13	VATRICAN, Thierry	MON

1 STARIKOV, Aleksey

2 VATRICAN, Thierry — 000 s1 / 011 — 0::0

9 VATRICAN, Thierry — 000 / 100 — 1:52

Pool A - Winner
Vainqueur / Sieger

POOL B

3	NEGRI, Alexandre	FRA
11	ASGAROV, Seyfal	AZE
7	JANOCHA, Denis	GER
15	EVLANOV, Alexander	RUS

3 NEGRI, Alexandre — 011 / 000 s3 — 0::0

4 JANOCHA, Denis

10 NEGRI, Alexandre — 100 / 000 — 0:21

Pool B - Winner
Vainqueur / Sieger

17 VATRICAN, Thierry — 010 / 000 s1 — 0::0

POOL C

2	HANBAUER, Holger	AUT
10	TORONYI, Vladimir	SVK
6	KROEGER, Torsten	GER
14	SERGEEV, Vladimir	RUS

5 HANBAUER, Holger — 010 / 000 — 0::0

6 SERGEEV, Vladimir — 000 / 002 — 0::0

11 HANBAUER, Holger — 010 s2 / 001 — 0::0

Pool C - Winner
Vainqueur / Sieger

18 TIMERBAEV, Aynur — 000 s1 / 010 s1 — 0::0

23 VATRICAN, Thierry — 100 / 000 — 0::0

1.

POOL D

4	NIKULIN, Denis	RUS
12	DAVID, Thierry	FRA
8	TIMERBAEV, Aynur	RUS
16		

7 NIKULIN, Denis — 100 / 000 s1 — 1:14

8 TIMERBAEV, Aynur

12 TIMERBAEV, Aynur — 000 / 100 s1 — 1:55

Pool D - Winner
Vainqueur / Sieger

Results

Résultat / Platzierungen

1.	VATRICAN, Thierry	MON
2.	TIMERBAEV, Aynur	RUS
3.	HANBAUER, Holger	AUT
3.	NEGRI, Alexandre	FRA
5.	JANOCHA, Denis	GER
5.	NIKULIN, Denis	RUS
7.	IVANOV, Anton	RUS
7.	SERGEEV, Vladimir	RUS

Repechage / Trostrunde

[A1] IVANOV, Anton — RUS
[A2] STARIKOV, Aleksey — RUS

13 IVANOV, Anton — 000 / 000 s1 — 0::0

[B1] ASGAROV, Seyfal — AZE
[B2] JANOCHA, Denis — GER

14 JANOCHA, Denis — 000 s1 / 001 s1 — 0::0

19 JANOCHA, Denis — 000 s2 / 001 s1 — 0:21

[18] HANBAUER, Holger

21 HANBAUER, Holger — 000 s1 / 100 — 0::0

3.

[C1] TORONYI, Vladimir — SVK
[C2] SERGEEV, Vladimir — RUS

15 SERGEEV, Vladimir — 000 s1 / 100 — 0:40

[D1]
[D2] NIKULIN, Denis — RUS

16 NIKULIN, Denis

20 NIKULIN, Denis — 000 / 100 — 2::6

[17] NEGRI, Alexandre

22 NEGRI, Alexandre — 000 / 100 — 0::0

3.

www.ippon.org (c) International Judo Federation IJF

EC Veterans 2011

(AUT Leibnitz, 10-13 November 2011)

M2 -100 kg

9 Judoka

POOL A

1	LEHTISAARI, Janne	FIN
9		
5	KUBIAK, Krzystof	POL
13		

POOL B

3	ROVERE, Luigi	ITA
11		
7	SEKAC, Silvestr	CZE
15		

POOL C

2	MALYSHEV, Andrey	RUS
10		
6	TEMPORAL, Stefano	ITA
14		

POOL D

4	JIMENEZ LOPEZ, Ivan	ESP
12		
8	SOBCZYK, Rafal	POL
16	SLABY, Martin	SVK

1 LEHTISAARI, Janne

2 KUBIAK, Krzystof

3 ROVERE, Luigi

4 SEKAC, Silvestr

5 MALYSHEV, Andrey

6 TEMPORAL, Stefano

7 JIMENEZ LOPEZ, Ivan

8 SLABY, Martin
000 / 100 1:36

9 LEHTISAARI, Janne
011 s1 / 000 s2 0::0
Pool A - Winner
Vainqueur / Sieger

10 ROVERE, Luigi
100 / 000 2:33
Pool B - Winner
Vainqueur / Sieger

11 MALYSHEV, Andrey
100 / 000 2:42
Pool C - Winner
Vainqueur / Sieger

12 SLABY, Martin
001 / 010 s2 0::0
Pool D - Winner
Vainqueur / Sieger

17 ROVERE, Luigi
000 / 010 0::0

18 SLABY, Martin
000 / 100 s1 0:49

23 ROVERE, Luigi
100 s1 / 000 s1 0::0
1.

Results
Résultat / Platzierungen

1.	ROVERE, Luigi	ITA
2.	SLABY, Martin	SVK
3.	MALYSHEV, Andrey	RUS
3.	JIMENEZ LOPEZ, Ivan	ESP
5.	SEKAC, Silvestr	CZE
5.	LEHTISAARI, Janne	FIN
7.	KUBIAK, Krzystof	POL
7.	TEMPORAL, Stefano	ITA

Repechage / Trostrunde

[A1]
[A2] KUBIAK, Krzystof POL
[B1]
[B2] SEKAC, Silvestr CZE
[C1]
[C2] TEMPORAL, Stefano ITA
[D1] SOBCZYK, Rafal POL
[D2] JIMENEZ LOPEZ, Ivan ESP

13 KUBIAK, Krzystof

14 SEKAC, Silvestr

15 TEMPORAL, Stefano

16 JIMENEZ LOPEZ, Ivan
000 s1 / 100 1:19

19 SEKAC, Silvestr
000 / 001 s1 0::0

[18] MALYSHEV, Andrey

20 JIMENEZ LOPEZ, Ivan
000 / 100 1:58

[17] LEHTISAARI, Janne

21 MALYSHEV, Andrey
001 s1 / 100 s1 0::0
3.

22 JIMENEZ LOPEZ, Ivan
001 s2 / 001 0::0
3.

www.ippon.org (c) International Judo Federation IJF

EC Veterans 2011

(AUT Leibnitz, 10-13 November 2011)

M2 +100 kg

10 Judoka

POOL A

1	MARSHANILIA, Nodar	RUS
9	FREESE, Thomas	GER
5	PETELINSEK, Darko	SLO
13		

POOL B

3	BOTIKOV, Andrey	RUS
11		
7	BERGER, Stefan	AUT
15		

POOL C

2	GARYANTS, Grigory	RUS
10		
6	SCHULER, Petr	CZE
14		

POOL D

4	BOROCH, Pawel	POL
12		
8	PECOLER, Tomaz	SLO
16	OLIFIR, Sergey	RUS

1 FREESE, Thomas — 000 s2 / 001 — 0::0

2 PETELINSEK, Darko

3 BOTIKOV, Andrey

4 BERGER, Stefan

5 GARYANTS, Grigory

6 SCHULER, Petr

7 BOROCH, Pawel

8 OLIFIR, Sergey — 000 s1 / 010 — 0::0

9 PETELINSEK, Darko — 000 s2 / 101 — 0:36

Pool A - Winner
Vainqueur / Sieger

10 BOTIKOV, Andrey — 010 / 000 — 0::0

Pool B - Winner
Vainqueur / Sieger

11 GARYANTS, Grigory — 101 / 000 s2 — 0::9

Pool C - Winner
Vainqueur / Sieger

12 OLIFIR, Sergey — 000 s1 / 101 s1 — 0::0

Pool D - Winner
Vainqueur / Sieger

17 PETELINSEK, Darko — 100 s1 / 000 — 1:34

18 GARYANTS, Grigory — 001 / 000 s2 — 0::0

23 PETELINSEK, Darko — 000 s1 / 000 — 0::0

1.

Results

Résultat / Platzierungen

1.	PETELINSEK, Darko	SLO
2.	GARYANTS, Grigory	RUS
3.	FREESE, Thomas	GER
3.	BOTIKOV, Andrey	RUS
5.	OLIFIR, Sergey	RUS
5.	PECOLER, Tomaz	SLO
7.	BERGER, Stefan	AUT
7.	SCHULER, Petr	CZE

Repechage / Trostrunde

[A1]
[A2] FREESE, Thomas GER
[B1]
[B2] BERGER, Stefan AUT
[C1]
[C2] SCHULER, Petr CZE
[D1] PECOLER, Tomaz SLO
[D2] BOROCH, Pawel POL

13 FREESE, Thomas

14 BERGER, Stefan

15 SCHULER, Petr

16 PECOLER, Tomaz — 010 s1 / 000 s3 — 0::0

19 FREESE, Thomas — 010 / 000 s1 — 0::0

[18] OLIFIR, Sergey

20 PECOLER, Tomaz — 000 s1 / 100 — 1::3

[17] BOTIKOV, Andrey

21 FREESE, Thomas — 100 / 000 s1 — 0::0

3.

22 BOTIKOV, Andrey — 000 s2 / 011 s1 — 0::0

3.

www.ippon.org (c) International Judo Federation IJF

EC Veterans 2011

(AUT Leibnitz, 10-13 November 2011)

M3 -60 kg

10 Judoka

POOL A

1	GONDOCS, Attila	HUN
9		
5	CABELLO GONZALEZ, David Francisco	ESP
13	BENEDETTI, Enrico	ITA

1 GONDOCS, Attila

2 CABELLO GONZALEZ, David Francisco
100 / 000 s1 1:33

9 CABELLO GONZALEZ, David Francisco
000 / 001 0::0
Pool A - Winner
Vainqueur / Sieger

POOL B

3	WEGMUELLER, Marcel	SUI
11		
7	LAVIGNE, Frederic	FRA
15		

3 WEGMUELLER, Marcel

4 LAVIGNE, Frederic

10 WEGMUELLER, Marcel
000 s1 / 000 s1 0::0
Pool B - Winner
Vainqueur / Sieger

17 CABELLO GONZALEZ, David Francisco
001 s1 / 000 s2 0::0

POOL C

2	FAVIER, Didier	FRA
10		
6	GUSEV, Oleg	RUS
14	DYRDA, Tomasz	POL

5 FAVIER, Didier

6 GUSEV, Oleg
001 / 000 s2 0::0

11 GUSEV, Oleg
000 sH / 100 3::0
Pool C - Winner
Vainqueur / Sieger

18 MURRONI, Fabrizio
001 / 101 0:38

POOL D

4	DLIM, Amar	FRA
12		
8	MURRONI, Fabrizio	ITA
16		

7 DLIM, Amar

8 MURRONI, Fabrizio

12 MURRONI, Fabrizio
001 / 100 1:28
Pool D - Winner
Vainqueur / Sieger

19 CABELLO GONZALEZ, David Francisco
001 s1 / 000 0::0
1.

Results

Résultat / Platzierungen

1.	CABELLO GONZALEZ, David Francisco	ESP
2.	MURRONI, Fabrizio	ITA
3.	GUSEV, Oleg	RUS
3.	WEGMUELLER, Marcel	SUI
5.	LAVIGNE, Frederic	FRA
5.	DYRDA, Tomasz	POL
7.	GONDOCS, Attila	HUN
7.	DLIM, Amar	FRA

Repechage / Trostrunde

[A1]	BENEDETTI, Enrico	ITA
[A2]	GONDOCS, Attila	HUN
[B1]		
[B2]	LAVIGNE, Frederic	FRA
[C1]	DYRDA, Tomasz	POL
[C2]	FAVIER, Didier	FRA
[D1]		
[D2]	DLIM, Amar	FRA

13 GONDOCS, Attila
000 / 100 1:52

14 LAVIGNE, Frederic

15 DYRDA, Tomasz
001 / 000 s2 0:38

16 DLIM, Amar

19 LAVIGNE, Frederic
000 / 111 1:49

[18] GUSEV, Oleg

20 DYRDA, Tomasz
100 / 000 2::2

[17] WEGMUELLER, Marcel

21 GUSEV, Oleg
000 / 100 s1 0::0
3.

22 WEGMUELLER, Marcel
000 s1 / 100 0::0
3.

www.ippon.org (c) International Judo Federation IJF

EC Veterans 2011

(AUT Leibnitz, 10-13 November 2011)

M3 -66 kg

12 Judoka

POOL A

1	VANDESBOCH, Christophe	FRA
9		
5	HAKAN, Konur	TUR
13	ERBER, Engelbert	AUT

POOL B

3	LE CALVE, Arnaud	FRA
11		
7	MAULET, Christophe	FRA
15	KOCH, Thomas	SUI

POOL C

2	SHTURBABIN, Sergey	RUS
10	VIRANO, Oscar	ITA
6	BEAUVARLET, Sylvain	FRA
14		

POOL D

4	JANKOVIC, Igor	CRO
12	TAOUTAOU, Alain	FRA
8	GMEINER, Bernhard	AUT
16		

1 VANDESBOCH, Christophe

2 ERBER, Engelbert — 000 s1 / 000 0::0

9 VANDESBOCH, Christophe — 110 / 000 2:16

Pool A - Winner
Vainqueur / Sieger

3 LE CALVE, Arnaud

4 MAULET, Christophe — 100 / 000 s1 0:23

10 MAULET, Christophe — 000 / 012 0::0

Pool B - Winner
Vainqueur / Sieger

17 VANDESBOCH, Christophe — 100 s1 / 000 s1 1:28

5 SHTURBABIN, Sergey — 100 / 000 2:39

6 BEAUVARLET, Sylvain

11 SHTURBABIN, Sergey — 101 / 000 s1 1:37

Pool C - Winner
Vainqueur / Sieger

18 SHTURBABIN, Sergey — 101 / 000 2:19

7 TAOUTAOU, Alain — 000 / 100 1:30

8 GMEINER, Bernhard

12 TAOUTAOU, Alain — 001 / 000 s1 0::0

Pool D - Winner
Vainqueur / Sieger

23 SHTURBABIN, Sergey — 000 s3 / 010 0::0

1.

Repechage / Trostrunde

[A1]

[A2] ERBER, Engelbert AUT

[B1] KOCH, Thomas SUI

[B2] LE CALVE, Arnaud FRA

[C1] VIRANO, Oscar ITA

[C2] BEAUVARLET, Sylvain FRA

[D1] JANKOVIC, Igor CRO

[D2] GMEINER, Bernhard AUT

13 ERBER, Engelbert

14 KOCH, Thomas — 100 / 000 2:46

15 BEAUVARLET, Sylvain — 000 / 100 2:15

16 JANKOVIC, Igor — 100 / 000 1:46

19 ERBER, Engelbert — 001 / 000 0:30

[18] TAOUTAOU, Alain

20 BEAUVARLET, Sylvain — 101 / 000 s1 1:19

[17] MAULET, Christophe

21 TAOUTAOU, Alain — 000 s2 / 001 0::0

3.

22 BEAUVARLET, Sylvain — 101 / 000 0::0

3.

Results

Résultat / Platzierungen

1.	SHTURBABIN, Sergey	RUS
2.	VANDESBOCH, Christophe	FRA
3.	TAOUTAOU, Alain	FRA
3.	BEAUVARLET, Sylvain	FRA
5.	ERBER, Engelbert	AUT
5.	MAULET, Christophe	FRA
7.	KOCH, Thomas	SUI
7.	JANKOVIC, Igor	CRO

www.ippon.org (c) International Judo Federation IJF

EC Veterans 2011

(AUT Leibnitz, 10-13 November 2011)

M3 -73 kg

20 Judoka

POOL A

1	PASESHNIK, Kirill	RUS
17	SPOLADOR, Alessandro	ITA
9	ROCHOU, Emmanuel	FRA
25		
5	MITRO, Jozef	SVK
21		
13	ARTS, Ference	NED
29		

POOL B

3	SCHULT, Mario	GER
19	ATTI, Mika	FIN
11	CHERNUKHIN, Sergey	RUS
27		
7	PIATEK, Jaroslaw	POL
23		
15	SMALONSKI, Siarhei	BLR
31		

POOL C

2	IBRAHIM, Saday	TUR
18		
10	GNIEZDZINSKI, Robert	POL
26	BLAZIC, Iztok	SLO
6	CHERNUKHIN, Gennady	RUS
22		
14	CORNU, Jean-Michel	FRA
30		

POOL D

4	BAUR, Roman	GER
20	TRAAVIK, Stig	NOR
12	FOURMONT, Pascal	FRA
28		
8	KARPENKO, Aleksei	RUS
24		
16	SANNA, Giorgio	ITA
32		

1 SPOLADOR, Alessandro — 010 s2 / 011 — 0::0

2 ROCHOU, Emmanuel

3 MITRO, Jozef

4 ARTS, Ference

5 SCHULT, Mario — 101 / 000 — 0:13

6 CHERNUKHIN, Sergey

7 PIATEK, Jaroslaw

8 SMALONSKI, Siarhei

9 IBRAHIM, Saday

10 GNIEZDZINSKI, Robert — 111 / 000 — 1:49

11 CHERNUKHIN, Gennady

12 CORNU, Jean-Michel

13 BAUR, Roman — 100 / 000 — 1:33

14 FOURMONT, Pascal

15 KARPENKO, Aleksei

16 SANNA, Giorgio

17 SPOLADOR, Alessandro — 100 / 000 — 2:51

18 ARTS, Ference — 000 s3 / 010 — 0::0

19 CHERNUKHIN, Sergey — 000 s1 / 002 — 0::0

20 SMALONSKI, Siarhei — 000 / 100 — 1:43

21 GNIEZDZINSKI, Robert — 000 / 102 — 1::0

22 CHERNUKHIN, Gennady — 001 / 000 s1 — 0::0

23 BAUR, Roman — 100 / 000 s1 — 0:46

24 KARPENKO, Aleksei — 001 s1 / 000 — 0::0

25 ARTS, Ference — 000 / 100 — 2:54

Pool A - Winner
Vainqueur / Sieger

26 CHERNUKHIN, Sergey — 100 / 000 — 1:24

Pool B - Winner
Vainqueur / Sieger

27 GNIEZDZINSKI, Robert — 010 / 000 s1 — 0::0

Pool C - Winner
Vainqueur / Sieger

28 BAUR, Roman — 003 / 000 s2 — 0::0

Pool D - Winner
Vainqueur / Sieger

37 CHERNUKHIN, Sergey — 000 s1 / 000 s1 — 0::0

38 BAUR, Roman — 001 s2 / 101 s2 — 0:27

43 BAUR, Roman — 000 / 100 — 0::0

1.

Repechage / Trostrunde

[A1]

[A2] MITRO, Jozef — SVK

[B1]

[B2] SCHULT, Mario — GER

[C1] BLAZIC, Iztok — SLO

[C2] IBRAHIM, Saday — TUR

[D1] TRAAVIK, Stig — NOR

[D2] FOURMONT, Pascal — FRA

29 MITRO, Jozef — [A3] SPOLADOR, Alessandro

30 SCHULT, Mario — [B3] SMALONSKI, Siarhei

31 BLAZIC, Iztok — 001 / 000 s2 — 0::0 — [C3] CHERNUKHIN, Gennady

32 TRAAVIK, Stig — 100 / 000 — 1:51 — [D3] KARPENKO, Aleksei

33 SPOLADOR, Alessandro — 001 / 010 s2 — 0::0

34 SCHULT, Mario — 100 s1 / 000 — 0:26

35 CHERNUKHIN, Gennady — 000 / 111 — 0::0

36 TRAAVIK, Stig — 100 / 000 — 2:46

39 SCHULT, Mario — 000 / 100 — 1:26 — [38] GNIEZDZINSKI, Robert

40 TRAAVIK, Stig — 000 / 100 — 2::8 — [37] ARTS, Ference

41 GNIEZDZINSKI, Robert — 000 s1 / 102 — 0::0

3.

42 TRAAVIK, Stig — 000 / 000 s1 — 0::0

3.

Results
Résultat / Platzierungen

1.	BAUR, Roman	GER
2.	CHERNUKHIN, Sergey	RUS
3.	GNIEZDZINSKI, Robert	POL
3.	TRAAVIK, Stig	NOR
5.	SCHULT, Mario	GER
5.	ARTS, Ference	NED
7.	SPOLADOR, Alessandro	ITA
7.	CHERNUKHIN, Gennady	RUS

www.ippon.org (c) International Judo Federation IJF

EC Veterans 2011

(AUT Leibnitz, 10-13 November 2011)

M3 -81 kg

22 Judoka

POOL A

1	TROFIMOV, Victor	RUS
17	ZORZI, Gianluca	ITA
9	DANGRE, Anthony	FRA
25		
5	MORALES, Francisco	ESP
21		
13	JAFAROV, Mubariz	AZE
29		

POOL B

3	LE GORBELEC, Christophe	FRA
19		
11	SCHLOEGL, Andreas	AUT
27	PAPARELLO, Ferdinando	ITA
7	MABILLON, Willy	FRA
23		
15	KOUIMTZIS, Vassilis	GRE
31	BOGIC, Milan	SRB

POOL C

2	MARVERTI, Fernando	ITA
18		
10	MAYSIGOV, Ibragim	RUS
26		
6	PORTE, Didier	FRA
22		
14	ROMERO, David	ESP
30	MITYKO, Andras	HUN

POOL D

4	MAYRHOFER, Heinrich	AUT
20		
12	MAYET, Laurent	FRA
28	MUSIC, Darko	SLO
8	ROSA, Filipe	POR
24		
16	GRAFFIONE, Enrico	ITA
32	ZUTTER, Marco	SUI

1 TROFIMOV, Victor — 002 s1 / 000 s2 — 0::0
2 DANGRE, Anthony
3 MORALES, Francisco
4 JAFAROV, Mubariz
5 LE GORBELEC, Christophe
6 SCHLOEGL, Andreas — 100 / 000 — 2:41
7 MABILLON, Willy
8 BOGIC, Milan — 000 s2 / 001 s1 — 0::0
9 MARVERTI, Fernando
10 MAYSIGOV, Ibragim
11 PORTE, Didier
12 ROMERO, David — 100 / 000 — 2:29
13 MAYRHOFER, Heinrich
14 MUSIC, Darko — 000 s1 / 001 s1 — 0::0
15 ROSA, Filipe
16 ZUTTER, Marco

17 DANGRE, Anthony — 001 s1 / 010 — 0::0
18 JAFAROV, Mubariz — 000 / 101 — 1:33
19 LE GORBELEC, Christophe — 100 / 000 — 2:14
20 MABILLON, Willy — 100 / 000 — 0::1
21 MARVERTI, Fernando — 001 / 000 s2 — 0::0
22 ROMERO, David — 000 / 100 — 2::3
23 MUSIC, Darko — 000 / 100 — 0:54
24 ROSA, Filipe — 100 s1 / 000 — 1:23

25 DANGRE, Anthony — 100 / 000 — 2:48 — *Pool A - Winner* — *Vainqueur / Sieger*
26 LE GORBELEC, Christophe — 100 / 000 s1 — 2::5 — *Pool B - Winner* — *Vainqueur / Sieger*
27 MARVERTI, Fernando — 100 / 000 — 1:31 — *Pool C - Winner* — *Vainqueur / Sieger*
28 MUSIC, Darko — 001 s1 / 000 s2 — 0::0 — *Pool D - Winner* — *Vainqueur / Sieger*

37 LE GORBELEC, Christophe
38 MARVERTI, Fernando — 100 / 000 s1 — 0:27
43 MARVERTI, Fernando — 000 / 100 s1 — 0::0 — **1.**

Repechage / Trostrunde

[A1]
[A2] TROFIMOV, Victor — RUS
[B1]
[B2] SCHLOEGL, Andreas — AUT
[C1]
[C2] MAYSIGOV, Ibragim — RUS
[D1] MAYET, Laurent — FRA
[D2] MAYRHOFER, Heinrich — AUT

29 TROFIMOV, Victor — [A3] JAFAROV, Mubariz
30 SCHLOEGL, Andreas — [B3] MABILLON, Willy
31 MAYSIGOV, Ibragim — [C3] ROMERO, David
32 MAYRHOFER, Heinrich — 000 / 100 — 2::7 — [D3] ROSA, Filipe

33 JAFAROV, Mubariz — 001 s2 / 101 s2 — 0::0
34 MABILLON, Willy — 000 / 100 — 1:33
35 ROMERO, David — 000 / 101 — 1:34
36 ROSA, Filipe — 000 / 100 — 0:30

39 MABILLON, Willy — 000 / 001 s1 — 0:19 — [38] MUSIC, Darko
40 ROMERO, David — 100 / 000 — 1:18 — [37] DANGRE, Anthony

41 MABILLON, Willy — 101 / 000 — 0::0 — **3.**
42 DANGRE, Anthony — 000 s2 / 102 s1 — 0::0 — **3.**

Results

Résultat / Platzierungen

1.	MARVERTI, Fernando	ITA
2.	LE GORBELEC, Christophe	FRA
3.	MABILLON, Willy	FRA
3.	DANGRE, Anthony	FRA
5.	MUSIC, Darko	SLO
5.	ROMERO, David	ESP
7.	JAFAROV, Mubariz	AZE
7.	ROSA, Filipe	POR

www.ippon.org (c) International Judo Federation IJF

EC Veterans 2011

(AUT Leibnitz, 10-13 November 2011)

M3 -90 kg

26 Judoka

POOL A

1	PEREZ RUIZ, Miguel Cesar	ESP
17	KITZKE, Rene	AUT
9	SAMOJLO, Sylwester	POL
25		
5	MIRCEA, Ion Emilian	ROU
21	FABIANO, Pasquale	ITA
13	BALBEKOV, Sergey	RUS
29	SABATHIE, Olivier	FRA

POOL B

3	UTZAT, Marcus	GER
19		
11	OLTEANU, Stanica	ROU
27		
7	BROWNFIELD, Darren	GBR
23	BACZEK, Waldemar	POL
15	MATHEY, William	FRA
31	JURKOVIC, Goran	CRO

POOL C

2	ENDRAS, Robert	GER
18	MARKUS, Barnabas	HUN
10	MAKSIMOVICH, Eduard	BLR
26		
6	KIJEWSKI, Dariusz	POL
22	VLADU, Tudor Gabriel	ROU
14	TARADE, Pierre-Marie	FRA
30	ENGET, Rune	NOR

POOL D

4	KHIREDDINE, Ali	FRA
20	LAMBACHER, Armin	SUI
12	PRESSELLO, Stefano	ITA
28		
8	DUPASQUIER, Frederic	FRA
24		
16	SCHWINGENSCHLOEGL, Stefan	GER
32	BALVAN, Branislav	SVK

1 PEREZ RUIZ, Miguel Cesar
2 SAMOJLO, Sylwester
3 MIRCEA, Ion Emilian
4 BALBEKOV, Sergey
5 UTZAT, Marcus
6 OLTEANU, Stanica
7 BACZEK, Waldemar — 000 s1 / 100 — 2:13
8 MATHEY, William — 100 / 000 — 1:37
9 MARKUS, Barnabas — 000 s1 / 100 s1 — 0:33
10 MAKSIMOVICH, Eduard
11 KIJEWSKI, Dariusz — 001 s1 / 000 s2 — 0::0
12 TARADE, Pierre-Marie — 101 / 000 s2 — 0:43
13 LAMBACHER, Armin — 000 s2 / 101 — 0:21
14 PRESSELLO, Stefano
15 DUPASQUIER, Frederic
16 SCHWINGENSCHLOEGL, Stefan — 101 s1 / 000 — 0:16

17 PEREZ RUIZ, Miguel Cesar — 100 / 000 — 2:44
18 BALBEKOV, Sergey — 000 s2 / 101 — 0:54
19 OLTEANU, Stanica — 000 / 100 — 1:18
20 MATHEY, William — 000 s2 / 001 — 0::0
21 MARKUS, Barnabas — 010 s1 / 000 s1 — 0::0
22 TARADE, Pierre-Marie — 000 / 100 — 2:37
23 LAMBACHER, Armin — 010 s1 / 001 s3 — 0::0
24 DUPASQUIER, Frederic — 110 / 000 — 0:43

25 PEREZ RUIZ, Miguel Cesar — 100 s1 / 000 — 1:43
Pool A - Winner
Vainqueur / Sieger

26 OLTEANU, Stanica — 101 s1 / 000 s2 — 0::4
Pool B - Winner
Vainqueur / Sieger

27 TARADE, Pierre-Marie — 000 / 100 — 1:55
Pool C - Winner
Vainqueur / Sieger

28 DUPASQUIER, Frederic — 001 s1 / 010 s1 — 0::0
Pool D - Winner
Vainqueur / Sieger

37 PEREZ RUIZ, Miguel Cesar — 100 / 001 — 0:55

38 TARADE, Pierre-Marie — 100 s1 / 000 s1 — 0:42

43 PEREZ RUIZ, Miguel Cesar — 100 / 001 s1 — 0::0
1.

Results
Résultat / Platzierungen

1.	PEREZ RUIZ, Miguel Cesar	ESP
2.	TARADE, Pierre-Marie	FRA
3.	UTZAT, Marcus	GER
3.	OLTEANU, Stanica	ROU
5.	DUPASQUIER, Frederic	FRA
5.	MARKUS, Barnabas	HUN
7.	BALBEKOV, Sergey	RUS
7.	LAMBACHER, Armin	SUI

Repechage / Trostrunde

[A1] KITZKE, Rene — AUT
[A2] SAMOJLO, Sylwester — POL
[B1]
[B2] UTZAT, Marcus — GER
[C1] ENGET, Rune — NOR
[C2] KIJEWSKI, Dariusz — POL
[D1]
[D2] SCHWINGENSCHLOEGL, Stefan — GER

29 KITZKE, Rene — 101 / 000 — 1:54 — [A3] BALBEKOV, Sergey
30 UTZAT, Marcus — [B3] MATHEY, William
31 KIJEWSKI, Dariusz — 000 s2 / 001 s1 — 0:23 — [C3] MARKUS, Barnabas
32 SCHWINGENSCHLOEGL, Stefan — [D3] LAMBACHER, Armin

33 BALBEKOV, Sergey — 000 s2 / 101 — 0:20
34 UTZAT, Marcus — 100 / 000 — 2:37
35 MARKUS, Barnabas — 000 s1 / 101 — 1:31
36 LAMBACHER, Armin — 001 s1 / 100 s2 — 0::8

39 UTZAT, Marcus — 001 / 011 — 0::0 — [38] DUPASQUIER, Frederic
40 MARKUS, Barnabas — 100 / 000 — 1:49 — [37] OLTEANU, Stanica

41 UTZAT, Marcus — 101 / 000 — 0::0
3.

42 OLTEANU, Stanica — 000 / 100 — 0::0
3.

www.ippon.org (c) International Judo Federation IJF

EC Veterans 2011

(AUT Leibnitz, 10-13 November 2011)

M3 -100 kg

14 Judoka

POOL A

1	KROONEN, Rob	NED
9	AGAMIROV, Rasim	RUS
5	GESELL, Jurgen	GER
13	NUSBAUMER, Charly	SUI

POOL B

3	OMERAGIC, Milan	SLO
11	BLON, Frederic	FRA
7	DUMITRU, Gabriel	ROU
15		

POOL C

2	BUZATU GOANTA, Silviu	ROU
10	VOLPE, Johnny	ITA
6	UTENIN, Alexey	RUS
14		

POOL D

4	VANELVERDINGHE, Marc	FRA
12	ROCKTAESCHEL, Ralf	GER
8	HORVATH, Tamas	HUN
16	CHERNYSHOU, Dzmitry	BLR

1 AGAMIROV, Rasim — 000 / 100 2:34

2 GESELL, Jurgen — 011 s1 / 000 0::0

9 AGAMIROV, Rasim — 100 / 000 2:19

Pool A - Winner
Vainqueur / Sieger

3 BLON, Frederic — 000 / 100 s1 1::9

4 DUMITRU, Gabriel

10 DUMITRU, Gabriel — 000 / 100 0:24

Pool B - Winner
Vainqueur / Sieger

17 AGAMIROV, Rasim — 100 / 000 2:41

5 VOLPE, Johnny — 000 / 100 2:42

6 UTENIN, Alexey

11 UTENIN, Alexey — 000 s2 / 001 0::0

Pool C - Winner
Vainqueur / Sieger

18 UTENIN, Alexey — 010 s2 / 001 s3 0::0

23 UTENIN, Alexey — 001 s3 / 010 s2 0::0

1.

7 VANELVERDINGHE, Marc — 100 / 000 2:26

8 HORVATH, Tamas — 110 / 000 0::3

12 HORVATH, Tamas — 000 / 101 0:18

Pool D - Winner
Vainqueur / Sieger

Results

Résultat / Platzierungen

1.	UTENIN, Alexey	RUS
2.	AGAMIROV, Rasim	RUS
3.	HORVATH, Tamas	HUN
3.	VOLPE, Johnny	ITA
5.	BLON, Frederic	FRA
5.	DUMITRU, Gabriel	ROU
7.	GESELL, Jurgen	GER
7.	VANELVERDINGHE, Marc	FRA

Repechage / Trostrunde

[A1]	KROONEN, Rob	NED
[A2]	GESELL, Jurgen	GER
[B1]		
[B2]	BLON, Frederic	FRA
[C1]		
[C2]	VOLPE, Johnny	ITA
[D1]	CHERNYSHOU, Dzmitry	BLR
[D2]	VANELVERDINGHE, Marc	FRA

13 GESELL, Jurgen — 001 / 010 0::0

14 BLON, Frederic

19 BLON, Frederic — 000 / 100 1:47

[18] HORVATH, Tamas

21 HORVATH, Tamas — 000 / 100 0::0

3.

15 VOLPE, Johnny

16 VANELVERDINGHE, Marc — 010 / 100 1::6

20 VOLPE, Johnny — 111 / 000 0:12

[17] DUMITRU, Gabriel

22 VOLPE, Johnny — 100 / 000 0::0

3.

www.ippon.org (c) International Judo Federation IJF

EC Veterans 2011

(AUT Leibnitz, 10-13 November 2011)

M3 +100 kg

4 Judoka

			1	2	3	4			
1	SZOCS, Laszlo	ROU		-	+ (10)	-	1 (10)		
2	ZAKOPYRIN, Nikolay	RUS	+ (10)		+ (10)	+ (5)	3 (25)		
3	VAN DER PLOEG, Olivier	FRA	-	-		-	(0)		
4	BISCHOF, Jens-Peter	GER	+ (5)	-	+ (10)		2 (15)		

1	SZOCS, Laszlo	ROU	1	ZAKOPYRIN, Nikolay	RUS
2	ZAKOPYRIN, Nikolay	RUS		000 s4 / 100 0:47	
3	VAN DER PLOEG, Olivier	FRA	2	BISCHOF, Jens-Peter	GER
4	BISCHOF, Jens-Peter	GER		000 / 100 2:30	
1	SZOCS, Laszlo	ROU	3	SZOCS, Laszlo	ROU
3	VAN DER PLOEG, Olivier	FRA		100 / 000 2:34	
2	ZAKOPYRIN, Nikolay	RUS	4	ZAKOPYRIN, Nikolay	RUS
4	BISCHOF, Jens-Peter	GER		001 s1 / 000 s2 0::0	
1	SZOCS, Laszlo	ROU	5	BISCHOF, Jens-Peter	GER
4	BISCHOF, Jens-Peter	GER		000 s2 / 001 0::0	
2	ZAKOPYRIN, Nikolay	RUS	6	ZAKOPYRIN, Nikolay	RUS
3	VAN DER PLOEG, Olivier	FRA		100 / 000 2:11	

Final Results

1. ZAKOPYRIN, Nikolay RUS
2. BISCHOF, Jens-Peter GER
3. SZOCS, Laszlo ROU
3.

www.ippon.org (c) International Judo Federation IJF

EC Veterans 2011

(AUT Leibnitz, 10-13 November 2011)

M4 -60 kg

6 Judoka

POOL A

1	DEMURO, Aldo	ITA
9		
5		
13		

POOL B

3	PINAUD, Vincent	FRA
11		
7	VARAVVA, Igor	RUS
15		

POOL C

2	DEMKIN, Viacheslav	RUS
10		
6		
14		

POOL D

4	PIPREK, Adolf	GER
12		
8	KORANYI, Miklos	HUN
16		

1 DEMURO, Aldo

2

3 PINAUD, Vincent

4 VARAVVA, Igor

5 DEMKIN, Viacheslav

6

7 PIPREK, Adolf

8 KORANYI, Miklos

9 DEMURO, Aldo

Pool A - Winner
Vainqueur / Sieger

10 VARAVVA, Igor
000 / 100 1:53

Pool B - Winner
Vainqueur / Sieger

11 DEMKIN, Viacheslav

Pool C - Winner
Vainqueur / Sieger

12 KORANYI, Miklos
000 / 101 1:16

Pool D - Winner
Vainqueur / Sieger

17 VARAVVA, Igor

18 KORANYI, Miklos
000 / 100 2::3

23 VARAVVA, Igor

1.

Results

Résultat / Platzierungen

1.	VARAVVA, Igor	RUS
2.	KORANYI, Miklos	HUN
3.	PINAUD, Vincent	FRA
3.	DEMURO, Aldo	ITA
5.	DEMKIN, Viacheslav	RUS
5.	PIPREK, Adolf	GER
7.		
7.		

Repechage / Trostrunde

[A1]

[A2]

[B1]

[B2] PINAUD, Vincent FRA

[C1]

[C2]

[D1]

[D2] PIPREK, Adolf GER

13

14 PINAUD, Vincent

15

16 PIPREK, Adolf

19 PINAUD, Vincent

[18] DEMKIN, Viacheslav

20 PIPREK, Adolf

[17] DEMURO, Aldo

21 PINAUD, Vincent
100 / 000 s1 0::0

3.

22 DEMURO, Aldo
000 / 100 0::0

3.

www.ippon.org (c) International Judo Federation IJF

EC Veterans 2011

(AUT Leibnitz, 10-13 November 2011)

M4 -66 kg

19 Judoka

POOL A

1	SAINT MARC, Stephane	FRA
17		
9	TAMMINEN, Michael	SWE
25	CHINCHILLA, Alfredo	NOR
5	BERTHELOT, Christophe	FRA
21		
13	SIKOEV, Yuri	RUS
29		

POOL B

3	EGOROV, Nikolay	RUS
19		
11	GARDSIO, Patrik	SWE
27	ZIVNY, Petr	CZE
7	CAILLAUD, Frederic	FRA
23		
15	FREY, Kurt	AUT
31		

POOL C

2	DOTTA, Marco	ITA
18		
10	GARCIA, Jean-Luc	FRA
26		
6	PAPERNO, Anton	RUS
22		
14	RAINER, Michael	AUT
30		

POOL D

4	CENA, Anton	ALB
20		
12	JEANDENAND, Christophe	FRA
28		
8	SUNDBERG, Roine	SWE
24	SCHMOELZER, Hermann	AUT
16	RENNHACK, Joerg	GER
32		

1 SAINT MARC, Stephane
2 CHINCHILLA, Alfredo — 000 / 101 1:12
3 BERTHELOT, Christophe
4 SIKOEV, Yuri
5 EGOROV, Nikolay
6 GARDSIO, Patrik — 110 / 000 1:51
7 CAILLAUD, Frederic
8 FREY, Kurt
9 DOTTA, Marco
10 GARCIA, Jean-Luc
11 PAPERNO, Anton
12 RAINER, Michael
13 CENA, Anton
14 JEANDENAND, Christophe
15 SCHMOELZER, Hermann — 000 / 100 s1 0:37
16 RENNHACK, Joerg

17 CHINCHILLA, Alfredo — 000 / 101 0:41
18 SIKOEV, Yuri — 000 / 100 2:31
19 EGOROV, Nikolay — 100 / 000 2:12
20 CAILLAUD, Frederic — 011 / 000 s1 0::0
21 GARCIA, Jean-Luc — 000 / 010 0::0
22 RAINER, Michael — 000 s2 / 001 0::0
23 CENA, Anton — 100 / 000 2:30
24 SCHMOELZER, Hermann — 100 / 000 s1 0::3

25 SIKOEV, Yuri — 000 / 100 2:40 — *Pool A - Winner* *Vainqueur / Sieger*
26 EGOROV, Nikolay — 101 / 000 2:33 — *Pool B - Winner* *Vainqueur / Sieger*
27 GARCIA, Jean-Luc — 101 / 000 0:55 — *Pool C - Winner* *Vainqueur / Sieger*
28 CENA, Anton — 100 / 000 1:47 — *Pool D - Winner* *Vainqueur / Sieger*

37 SIKOEV, Yuri — 001 s2 / 001 s1 0::0
38 CENA, Anton — 000 / 100 0:24
43 CENA, Anton — 000 / 001 0::0 — **1.**

Repechage / Trostrunde

[A1]
[A2] BERTHELOT, Christophe FRA
[B1]
[B2] GARDSIO, Patrik SWE
[C1]
[C2] DOTTA, Marco ITA
[D1]
[D2] JEANDENAND, Christophe FRA

29 BERTHELOT, Christophe — [A3] CHINCHILLA, Alfredo
30 GARDSIO, Patrik — [B3] CAILLAUD, Frederic
31 DOTTA, Marco — [C3] RAINER, Michael
32 JEANDENAND, Christophe — [D3] SCHMOELZER, Hermann

33 CHINCHILLA, Alfredo — 000 s1 / 100 1:29
34 GARDSIO, Patrik — 100 / 000 2:20
35 DOTTA, Marco — 100 s2 / 011 0::0
36 SCHMOELZER, Hermann — 000 / 100 2:12

39 CHINCHILLA, Alfredo — 010 / 001 s1 0::0
40 SCHMOELZER, Hermann — 000 s2 / 101 0:23
41 GARCIA, Jean-Luc — 000 / 100 0::0 — **3.**
42 EGOROV, Nikolay — 000 / 101 0::0 — **3.**

[38] GARCIA, Jean-Luc
[37] EGOROV, Nikolay

Results

Résultat / Platzierungen

1.	CENA, Anton	ALB
2.	SIKOEV, Yuri	RUS
3.	GARCIA, Jean-Luc	FRA
3.	EGOROV, Nikolay	RUS
5.	CHINCHILLA, Alfredo	NOR
5.	SCHMOELZER, Hermann	AUT
7.	GARDSIO, Patrik	SWE
7.	DOTTA, Marco	ITA

www.ippon.org (c) International Judo Federation IJF

EC Veterans 2011

(AUT Leibnitz, 10-13 November 2011)

M4 -73 kg

24 Judoka

POOL A

1	GAMZATOV, Ruslan	RUS
17		
9	CHIRAZI, Marin	ROU
25	MASCHERINI, Michelangelo	ITA
5	CANTO, Duarte	POR
21		
13	PRAHER, Michael	AUT
29	MANDEL, Thomas	GER

1 GAMZATOV, Ruslan
2 CHIRAZI, Marin — 110 / 000 — 1:39
3 CANTO, Duarte
4 PRAHER, Michael — 101 / 000 — 1:11

17 GAMZATOV, Ruslan — 002 s1 / 000 — 0::0
18 PRAHER, Michael — 000 s1 / 000 — 0::0

25 GAMZATOV, Ruslan — 100 / 000 s1 — 1:32
Pool A - Winner
Vainqueur / Sieger

POOL B

3	GIGLI, Marco	ITA
19		
11	BOUZADA, Maamar	FIN
27		
7	NOVIKOV, Igor	RUS
23	BANET, Christophe	FRA
15	LINDVALL, Michael	SWE
31	HEFFERMEHL, Gunnar	NOR

5 GIGLI, Marco
6 BOUZADA, Maamar
7 NOVIKOV, Igor — 000 s1 / 000 s1 — 0::0
8 HEFFERMEHL, Gunnar — 000 / 100 — 1:18

19 BOUZADA, Maamar — 000 s2 / 001 — 0::0
20 NOVIKOV, Igor — 001 s1 / 000 s2 — 0::0

26 BOUZADA, Maamar
Pool B - Winner
Vainqueur / Sieger

37 GAMZATOV, Ruslan — 100 / 000 — 2:18

POOL C

2	KREUTZ, Ulrich	GER
18	POSTAI, Benito	SUI
10	TAMBIYA, Aleksey	RUS
26	TULLIO, Yves	FRA
6	GURBUZ, Sahin	TUR
22		
14	HANSSON, Tommy	SWE
30		

9 KREUTZ, Ulrich — 100 / 000 — 1::2
10 TULLIO, Yves — 000 s2 / 001 — 0::0
11 GURBUZ, Sahin
12 HANSSON, Tommy

21 TULLIO, Yves — 000 / 011 — 0::0
22 HANSSON, Tommy — 000 / 100 — 2:33

27 TULLIO, Yves — 101 / 000 s1 — 0:47
Pool C - Winner
Vainqueur / Sieger

38 GLYVUK, Igor

POOL D

4	GLYVUK, Igor	RUS
20		
12	MURADOV, Chingiz	AZE
28	BARSANTI, Emanuele	ITA
8	DANILOV, Yury	RUS
24		
16	MOZES, Zsolt	HUN
32	REISINGER, Johann	AUT

13 GLYVUK, Igor
14 MURADOV, Chingiz — 110 / 000 — 0:52
15 DANILOV, Yury
16 REISINGER, Johann — 000 / 100 — 1:38

23 GLYVUK, Igor — 101 / 000 s1 — 1:25
24 REISINGER, Johann — 000 / 100 — 2:29

28 GLYVUK, Igor — 010 s2 / 001 s1 — 0::0
Pool D - Winner
Vainqueur / Sieger

43 GAMZATOV, Ruslan — 003 / 000 s2 — 0::0
1.

Results
Résultat / Platzierungen

1.	GAMZATOV, Ruslan	RUS
2.	GLYVUK, Igor	RUS
3.	TULLIO, Yves	FRA
3.	BOUZADA, Maamar	FIN
5.	GIGLI, Marco	ITA
5.	KREUTZ, Ulrich	GER
7.	PRAHER, Michael	AUT
7.	REISINGER, Johann	AUT

Repechage / Trostrunde

[A1]
[A2] CHIRAZI, Marin ROU
[B1]
[B2] GIGLI, Marco ITA
[C1] TAMBIYA, Aleksey RUS
[C2] KREUTZ, Ulrich GER
[D1]
[D2] MURADOV, Chingiz AZE

29 CHIRAZI, Marin
[A3] PRAHER, Michael
30 GIGLI, Marco
[B3] NOVIKOV, Igor
31 KREUTZ, Ulrich — 001 / 002 s2 — 0::0
[C3] HANSSON, Tommy
32 MURADOV, Chingiz
[D3] REISINGER, Johann

33 PRAHER, Michael — 001 / 010 s2 — 0::0
34 GIGLI, Marco
35 KREUTZ, Ulrich — 100 / 000 s1 — 2:26
36 REISINGER, Johann — 000 / 001 — 0::0

39 GIGLI, Marco — 000 s1 / 000 — 0::0
[38] TULLIO, Yves
40 KREUTZ, Ulrich — 100 s1 / 000 s1 — 0:46
[37] BOUZADA, Maamar

41 TULLIO, Yves — 000 s2 / 001 — 0::0
3.
42 BOUZADA, Maamar — 000 / 110 — 0::0
3.

www.ippon.org (c) International Judo Federation IJF

EC Veterans 2011

(AUT Leibnitz, 10-13 November 2011)

M4 -81 kg

27 Judoka

POOL A

1	TAURINES, Philippe	FRA
17	WENNERLAND, Patrik	SWE
9	PFANZELT, Helmut	FRA
25	LEJMANOWICZ, Krzysztof	POL
5	ROMER, Gabriel	FRA
21	KOUHIA, Jari	FIN
13	CARTA, Simone	ITA
29		

POOL B

3	IGRUSHKIN, Nikolay	RUS
19	PAGNIEZ, Bernard	FRA
11	LARSSON, Kenneth	SWE
27		
7	HEYNEN, Joerg	GER
23	DE CARLI, Simone	SUI
15	ANTOLIN, Goran	CRO
31	DEWIT, Dirk	BEL

POOL C

2	PANTILLON, Gilbert	SUI
18		
10	BOURGUIGNON, Michel	FRA
26	KODZULOVIC, Milan	MNE
6	LEVY-DEVELY, Henri	FRA
22		
14	SABIROV, Yuriy	UKR
30	LINDEBERG, Joakim	SWE

POOL D

4	IONOV, Kirill	RUS
20	KOUHIA, Jan	FIN
12	PEREIRA, Edouard	FRA
28	SLABY, Jaroslav	CZE
8	VALEMBOIS, Jean-Luc	FRA
24		
16	CALI, Salvatore	SUI
32	BRINZILA, Igor	ROU

1 TAURINES, Philippe
110 / 000 1:48

2 PFANZELT, Helmut
110 / 000 s1 1:29

3 KOUHIA, Jari
000 s2 / 001 0::0

4 CARTA, Simone

5 IGRUSHKIN, Nikolay
100 / 001 1:30

6 LARSSON, Kenneth

7 HEYNEN, Joerg
101 / 000 1:44

8 DEWIT, Dirk
000 s1 / 100 2:26

9 PANTILLON, Gilbert

10 BOURGUIGNON, Michel
001 s1 / 000 s1 0::0

11 LEVY-DEVELY, Henri

12 LINDEBERG, Joakim
001 / 100 s1 0:31

13 IONOV, Kirill
001 / 000 s2 0::0

14 SLABY, Jaroslav
000 / 100 1:23

15 VALEMBOIS, Jean-Luc

16 BRINZILA, Igor
000 / 001 0::0

17 TAURINES, Philippe
100 / 000 s1 1:48

18 CARTA, Simone
010 / 100 1:32

19 IGRUSHKIN, Nikolay
100 / 000 s1 1:34

20 HEYNEN, Joerg
011 / 000 s3 0::0

21 PANTILLON, Gilbert
101 / 000 s2 1:31

22 LINDEBERG, Joakim
000 / 012 0::0

23 IONOV, Kirill
100 / 000 2:39

24 BRINZILA, Igor
010 / 100 2:30

25 TAURINES, Philippe
001 s1 / 000 s2 0::0
Pool A - Winner
Vainqueur / Sieger

26 HEYNEN, Joerg
001 / 001 0::0
Pool B - Winner
Vainqueur / Sieger

27 PANTILLON, Gilbert
110 / 000 2:31
Pool C - Winner
Vainqueur / Sieger

28 IONOV, Kirill
100 / 000 2:41
Pool D - Winner
Vainqueur / Sieger

37 HEYNEN, Joerg
000 s1 / 100 s1 0::0

38 PANTILLON, Gilbert
100 s1 / 000 0:48

43 PANTILLON, Gilbert
000 / 010 0::0
1.

Results
Résultat / Platzierungen

1.	PANTILLON, Gilbert	SUI
2.	HEYNEN, Joerg	GER
3.	IGRUSHKIN, Nikolay	RUS
3.	TAURINES, Philippe	FRA
5.	IONOV, Kirill	RUS
5.	LINDEBERG, Joakim	SWE
7.	PFANZELT, Helmut	FRA
7.	BRINZILA, Igor	ROU

Repechage / Trostrunde

[A1] WENNERLAND, Patrik SWE
[A2] PFANZELT, Helmut FRA

29 PFANZELT, Helmut
000 / 010 0::0
[A3] CARTA, Simone

33 PFANZELT, Helmut
100 / 000 1:21

[B1] DE CARLI, Simone SUI
[B2] DEWIT, Dirk BEL

30 DEWIT, Dirk
000 / 100 2::7
[B3] IGRUSHKIN, Nikolay

34 IGRUSHKIN, Nikolay
000 / 101 2::1

39 IGRUSHKIN, Nikolay
000 / 101 2::8
[38] IONOV, Kirill

41 IGRUSHKIN, Nikolay
100 / 000 0::0
3.

[C1]
[C2] BOURGUIGNON, Michel FRA

31 BOURGUIGNON, Michel
[C3] LINDEBERG, Joakim

35 LINDEBERG, Joakim
000 / 000 s1 0::0

[D1] KOUHIA, Jan FIN
[D2] SLABY, Jaroslav CZE

32 KOUHIA, Jan
001 s1 / 000 s2 0::0
[D3] BRINZILA, Igor

36 BRINZILA, Igor
000 sH / 100 1:17

40 LINDEBERG, Joakim
012 s1 / 000 0::0
[37] TAURINES, Philippe

42 TAURINES, Philippe
000 / 100 0::0
3.

www.ippon.org (c) International Judo Federation IJF

EC Veterans 2011

(AUT Leibnitz, 10-13 November 2011)

M4 -90 kg

20 Judoka

POOL A

1	THIOULOUSE, Jean-Marc	FRA
17		
9	RIESS, Kurt	AUT
25	VANDEVOORT, Dirk	BEL
5	RODEWALD, Olaf	GER
21		
13	EBENFELT, Staffan	SWE
29		

POOL B

3	ELIZAROV, Alexander	RUS
19		
11	NOGARO, Jean-Michel	FRA
27		
7	BURDA, Milan	SVK
23		
15	BINSCH, Maik	GER
31	SAVORA, Neven	CRO

POOL C

2	KALININ, Andrey	RUS
18	THEBAULT, Jean	FRA
10	SOYLU, Eyuep	GER
26		
6	REIS, Wolfgang	AUT
22		
14	BRUNOVSKY, Roman	SVK
30		

POOL D

4	VETTORI, Armando	ITA
20		
12	FONSECA, Rui	POR
28		
8	POMBERGER, Roland	AUT
24	PRESNOV, Yury	RUS
16	KARLSSON, Anders	SWE
32		

1 THIOULOUSE, Jean-Marc
2 VANDEVOORT, Dirk — 000 / 100 — 0:56
3 RODEWALD, Olaf
4 EBENFELT, Staffan
5 ELIZAROV, Alexander
6 NOGARO, Jean-Michel
7 BURDA, Milan
8 SAVORA, Neven — 000 / 100 — 0:39
9 KALININ, Andrey — 100 / 000 — 1:31
10 SOYLU, Eyuep
11 REIS, Wolfgang
12 BRUNOVSKY, Roman
13 VETTORI, Armando
14 FONSECA, Rui
15 PRESNOV, Yury — 000 / 100 — 1:50
16 KARLSSON, Anders

17 VANDEVOORT, Dirk — 000 / 100 s1 — 0:36
18 EBENFELT, Staffan — 000 / 100 — 2:22
19 ELIZAROV, Alexander — 110 / 000 — 1::0
20 SAVORA, Neven — 000 / 100 — 2:25
21 KALININ, Andrey — 100 / 000 — 2::7
22 REIS, Wolfgang — 100 / 000 — 0:15
23 VETTORI, Armando — 100 / 000 — 1:46
24 KARLSSON, Anders — 000 / 101 — 1:13

25 EBENFELT, Staffan — 000 / 100 — 2:46
Pool A - Winner
Vainqueur / Sieger
26 ELIZAROV, Alexander — 100 / 000 — 2:14
Pool B - Winner
Vainqueur / Sieger
27 KALININ, Andrey — 100 / 000 — 2:42
Pool C - Winner
Vainqueur / Sieger
28 VETTORI, Armando — 100 / 000 — 2:33
Pool D - Winner
Vainqueur / Sieger

37 ELIZAROV, Alexander — 000 s2 / 011 — 0::0
38 KALININ, Andrey — 100 / 000 — 2:39

43 ELIZAROV, Alexander — **1.**

Repechage / Trostrunde

[A1]
[A2] RODEWALD, Olaf GER
[B1]
[B2] NOGARO, Jean-Michel FRA
[C1] THEBAULT, Jean FRA
[C2] SOYLU, Eyuep GER
[D1]
[D2] FONSECA, Rui POR

29 RODEWALD, Olaf — [A3] VANDEVOORT, Dirk
30 NOGARO, Jean-Michel — [B3] SAVORA, Neven
31 SOYLU, Eyuep — 000 s2 / 101 — 0:39 — [C3] REIS, Wolfgang
32 FONSECA, Rui — [D3] KARLSSON, Anders

33 VANDEVOORT, Dirk — 000 s1 / 100 — 0::0
34 NOGARO, Jean-Michel — 100 s1 / 000 — 0:57
35 SOYLU, Eyuep — 101 s1 / 000 — 0:34
36 FONSECA, Rui — 012 s2 / 001 s1 — 0::0

39 NOGARO, Jean-Michel — 000 s2 / 001 — 0::0
[38] VETTORI, Armando
40 SOYLU, Eyuep — 010 s1 / 000 s3 — 0::0
[37] EBENFELT, Staffan

41 VETTORI, Armando — 000 s2 / 001 — 0::0 — **3.**
42 EBENFELT, Staffan — 001 s1 / 003 s2 — 0::0 — **3.**

Results
Résultat / Platzierungen

1.	ELIZAROV, Alexander	RUS
2.	KALININ, Andrey	RUS
3.	VETTORI, Armando	ITA
3.	EBENFELT, Staffan	SWE
5.	NOGARO, Jean-Michel	FRA
5.	SOYLU, Eyuep	GER
7.	VANDEVOORT, Dirk	BEL
7.	FONSECA, Rui	POR

www.ippon.org (c) International Judo Federation IJF

EC Veterans 2011

(AUT Leibnitz, 10-13 November 2011)

M4 -100 kg

16 Judoka

POOL A

1	DERYUGIN, Igor	RUS
9	MITSCHEIN, Peter	GER
5	VEGA, Nicolae	ROU
13	CARDOSO, Thierry	FRA

POOL B

3	SEJK, Gerhard	AUT
11	MARTIN, Pascal	FRA
7	MATA, Istvan	HUN
15	ROALDSETH, Johnny	NOR

POOL C

2	RADULOVIC, Zeljko	MNE
10	MARIE, Franck	FRA
6	EDWARDS, Mark	GBR
14	MANDLMAYR, Martin	AUT

POOL D

4	VOTRUBA, Vitezslav	CZE
12	LE FLOCH, Philippe	FRA
8	URUSOV, Oleg	RUS
16	FEKETE, Jozsef	HUN

1 DERYUGIN, Igor — 102 / 001 — 1::3

2 CARDOSO, Thierry — 000 / 100 — 2:25

3 MARTIN, Pascal — 000 / 100 — 2:32

4 ROALDSETH, Johnny — 000 s1 / 100 s1 — 2:22

5 RADULOVIC, Zeljko — 011 s1 / 000 s3 — 0::0

6 MANDLMAYR, Martin — 000 s1 / 111 — 0::4

7 VOTRUBA, Vitezslav — 100 / 000 — 2:42

8 URUSOV, Oleg

9 DERYUGIN, Igor — 100 / 000 — 2:16

Pool A - Winner
Vainqueur / Sieger

10 MARTIN, Pascal — 100 / 000 s1 — 0::5

Pool B - Winner
Vainqueur / Sieger

11 MANDLMAYR, Martin — 001 s1 / 100 s2 — 0:26

Pool C - Winner
Vainqueur / Sieger

12 VOTRUBA, Vitezslav — 101 / 000 s2 — 0::7

Pool D - Winner
Vainqueur / Sieger

17 DERYUGIN, Igor — 001 / 000 s1 — 0::0

18 VOTRUBA, Vitezslav — 000 / 100 — 2:42

23 VOTRUBA, Vitezslav — 000 / 010 — 0::0

1.

Results

Résultat / Platzierungen

1.	VOTRUBA, Vitezslav	CZE
2.	DERYUGIN, Igor	RUS
3.	MANDLMAYR, Martin	AUT
3.	URUSOV, Oleg	RUS
5.	ROALDSETH, Johnny	NOR
5.	MARTIN, Pascal	FRA
7.	CARDOSO, Thierry	FRA
7.	RADULOVIC, Zeljko	MNE

Repechage / Trostrunde

[A1]	MITSCHEIN, Peter	GER
[A2]	CARDOSO, Thierry	FRA
[B1]	SEJK, Gerhard	AUT
[B2]	ROALDSETH, Johnny	NOR
[C1]	EDWARDS, Mark	GBR
[C2]	RADULOVIC, Zeljko	MNE
[D1]	LE FLOCH, Philippe	FRA
[D2]	URUSOV, Oleg	RUS

13 CARDOSO, Thierry

14 ROALDSETH, Johnny — 001 / 002 s2 — 0::0

15 RADULOVIC, Zeljko — 000 / 100 — 2:15

16 URUSOV, Oleg

19 ROALDSETH, Johnny — 000 / 100 — 1:34

[18] MANDLMAYR, Martin

20 URUSOV, Oleg

[17] MARTIN, Pascal

21 MANDLMAYR, Martin — 000 s2 / 001 — 0::0

3.

22 URUSOV, Oleg — 100 / 000 — 0::0

3.

www.ippon.org (c) International Judo Federation IJF

EC Veterans 2011

(AUT Leibnitz, 10-13 November 2011)

M4 +100 kg

14 Judoka

POOL A

1	WICHMANN, Franz	GER
9		
5	GFOELLNER, Helmut	AUT
13	MURAT, Olcay	TUR

POOL B

3	PANAHOV, Mubariz	AZE
11	LE QUELLEC, Anton	FRA
7	KRAKAN, Zdenko	CRO
15	REBSCHER, Peter	GER

POOL C

2	TRABELSI, Miled	FRA
10	ROSSI, Marco	SUI
6	ASGAROV, Azar	AZE
14	MAZAEV, Alexander	RUS

POOL D

4	MITTERBAUER, Harald	AUT
12		
8	RODRIGUES, Carlos	POR
16	SEEGER, Carsten	GER

1 WICHMANN, Franz

2 GFOELLNER, Helmut — 100 / 000 — 2::0

3 LE QUELLEC, Anton — 000 s1 / 100 — 0:45

4 REBSCHER, Peter — 000 / 100 — 2:14

5 TRABELSI, Miled — 010 / 000 s3 — 0::0

6 ASGAROV, Azar — 001 s1 / 000 s1 — 0::0

7 MITTERBAUER, Harald

8 RODRIGUES, Carlos — 001 s2 / 001 s2 — 0::0

9 GFOELLNER, Helmut — 000 / 001 s1 — 0::6

Pool A - Winner
Vainqueur / Sieger

10 LE QUELLEC, Anton — 100 / 000 — 0::0

Pool B - Winner
Vainqueur / Sieger

11 ASGAROV, Azar — 000 / 010 s1 — 0::0

Pool C - Winner
Vainqueur / Sieger

12 RODRIGUES, Carlos — 000 s2 / 001 s1 — 0::0

Pool D - Winner
Vainqueur / Sieger

17 GFOELLNER, Helmut — 100 s1 / 000 s1 — 1:27

18 ASGAROV, Azar — 100 / 000 s1 — 2:16

23 GFOELLNER, Helmut — 000 s1 / 000 — 0::0

1.

Results
Résultat / Platzierungen

1.	GFOELLNER, Helmut	AUT
2.	ASGAROV, Azar	AZE
3.	WICHMANN, Franz	GER
3.	TRABELSI, Miled	FRA
5.	RODRIGUES, Carlos	POR
5.	LE QUELLEC, Anton	FRA
7.	PANAHOV, Mubariz	AZE
7.	SEEGER, Carsten	GER

Repechage / Trostrunde

[A1] MURAT, Olcay — TUR
[A2] WICHMANN, Franz — GER

13 WICHMANN, Franz — 000 / 100 — 3::0

[B1] PANAHOV, Mubariz — AZE
[B2] REBSCHER, Peter — GER

14 PANAHOV, Mubariz — 100 / 000 — 2:18

19 WICHMANN, Franz — 100 / 000 s1 — 1:35

[18] RODRIGUES, Carlos

21 WICHMANN, Franz — 100 s1 / 000 s1 — 0::0

3.

[C1] MAZAEV, Alexander — RUS
[C2] TRABELSI, Miled — FRA

15 TRABELSI, Miled — 000 s2 / 001 s1 — 0::0

[D1] SEEGER, Carsten — GER
[D2] MITTERBAUER, Harald — AUT

16 SEEGER, Carsten — 112 / 000 — 1:38

20 TRABELSI, Miled — 100 / 000 s1 — 1:25

[17] LE QUELLEC, Anton

22 TRABELSI, Miled — 010 s1 / 000 s1 — 0::0

3.

www.ippon.org (c) International Judo Federation IJF

EC Veterans 2011

(AUT Leibnitz, 10-13 November 2011)

M5 -60 kg

4 Judoka

			1	2	3	4			
1	HAUSBERGER, Gerhard	AUT		-	-	-	(0)		
2	PANDUR, Dan Adrian	ROU	+ (10)		-	+ (7)	2 (17)		
3	KUZMIN, Anatoly	RUS	+ (10)	+ (5)		+ (10)	3 (25)		
4	DANJOUX, Richard	FRA	+ (10)	-	-		1 (10)		

1 HAUSBERGER, Gerhard AUT 2 PANDUR, Dan Adrian ROU	1	PANDUR, Dan Adrian	000 / 100	1:50	ROU
3 KUZMIN, Anatoly RUS 4 DANJOUX, Richard FRA	2	KUZMIN, Anatoly	100 / 000	1:46	RUS
1 HAUSBERGER, Gerhard AUT 3 KUZMIN, Anatoly RUS	3	KUZMIN, Anatoly	000 / 100	3::0	RUS
2 PANDUR, Dan Adrian ROU 4 DANJOUX, Richard FRA	4	PANDUR, Dan Adrian	011 s2 / 001	0::0	ROU
1 HAUSBERGER, Gerhard AUT 4 DANJOUX, Richard FRA	5	DANJOUX, Richard	000 / 100	3::0	FRA
2 PANDUR, Dan Adrian ROU 3 KUZMIN, Anatoly RUS	6	KUZMIN, Anatoly	000 s2 / 001	0::0	RUS

Final Results

1. KUZMIN, Anatoly RUS
2. PANDUR, Dan Adrian ROU
3. DANJOUX, Richard FRA
3.

www.ippon.org (c) International Judo Federation IJF

EC Veterans 2011

(AUT Leibnitz, 10-13 November 2011)

M5 -66 kg

9 Judoka

POOL A

1	MARRAS, Ignazio	ITA
9	SINDELAR, Lubomir	CZE
5	FLUER, Arnold	AUT
13		

1 SINDELAR, Lubomir — 000 s2 / 002 s1 — 0::0

2 FLUER, Arnold

9 SINDELAR, Lubomir — 010 s1 / 000 s1 — 0::0

Pool A - Winner
Vainqueur / Sieger

POOL B

3	DEROUET, Philippe	FRA
11		
7	GOLOVKOV, Mikhail	RUS
15		

3 DEROUET, Philippe

4 GOLOVKOV, Mikhail

10 GOLOVKOV, Mikhail — 001 / 010 s2 — 0::0

Pool B - Winner
Vainqueur / Sieger

17 SINDELAR, Lubomir — 000 / 000 s1 — 0::0

POOL C

2	VASYAGIN, Evgeniy	RUS
10		
6	ZINGG, Andre	SUI
14		

5 VASYAGIN, Evgeniy

6 ZINGG, Andre

11 VASYAGIN, Evgeniy — 101 s1 / 000 — 1:19

Pool C - Winner
Vainqueur / Sieger

18 VASYAGIN, Evgeniy — 100 / 000 — 2:25

23 VASYAGIN, Evgeniy — 000 / 110 — 0::0

1.

POOL D

4	BEKETOV, Alexey	RUS
12		
8	ESPOSITO, Arturo	ITA
16		

7 BEKETOV, Alexey

8 ESPOSITO, Arturo

12 ESPOSITO, Arturo — 000 s1 / 100 — 0:10

Pool D - Winner
Vainqueur / Sieger

Results

Résultat / Platzierungen

1.	VASYAGIN, Evgeniy	RUS
2.	SINDELAR, Lubomir	CZE
3.	ESPOSITO, Arturo	ITA
3.	ZINGG, Andre	SUI
5.	DEROUET, Philippe	FRA
5.	GOLOVKOV, Mikhail	RUS
7.	MARRAS, Ignazio	ITA
7.	BEKETOV, Alexey	RUS

Repechage / Trostrunde

[A1] MARRAS, Ignazio — ITA

[A2] FLUER, Arnold — AUT

13 MARRAS, Ignazio — 100 / 000 — 2:43

[B1]

[B2] DEROUET, Philippe — FRA

14 DEROUET, Philippe

19 DEROUET, Philippe — 000 / 100 — 2:40

[18] ESPOSITO, Arturo

21 ESPOSITO, Arturo — 000 / 011 — 0::0

3.

[C1]

[C2] ZINGG, Andre — SUI

15 ZINGG, Andre

[D1]

[D2] BEKETOV, Alexey — RUS

16 BEKETOV, Alexey

20 ZINGG, Andre — 100 s1 / 000 s1 — 1:18

[17] GOLOVKOV, Mikhail

22 ZINGG, Andre — 100 s1 / 000 sH — 0::0

3.

www.ippon.org (c) International Judo Federation IJF

EC Veterans 2011

(AUT Leibnitz, 10-13 November 2011)

M5 -73 kg

11 Judoka

POOL A

1	KIROV, Sergey	RUS
9		
5	FUNGK, Harald	GER
13	FINK, Bostjan	SLO

POOL B

3	HALABI, Mohamed	FRA
11		
7	SHTEYNBERG, Alexander	RUS
15	WILLERT, Gerhard	AUT

POOL C

2	ZATIK, Jozsef	HUN
10		
6	SCHWESER, Hannes	GER
14	HOFER, Wilhelm	AUT

POOL D

4	NOSKOV, Victor	RUS
12		
8	FIGARI, Christian	FRA
16		

1 KIROV, Sergey

2 FUNGK, Harald
100 / 000 1:54

9 KIROV, Sergey
010 s1 / 000 s1 0::0
Pool A - Winner
Vainqueur / Sieger

3 HALABI, Mohamed

4 WILLERT, Gerhard
000 / 100 2::9

10 WILLERT, Gerhard
000 sH / 100 2:40
Pool B - Winner
Vainqueur / Sieger

17 KIROV, Sergey
010 s1 / 000 0::0

5 ZATIK, Jozsef

6 HOFER, Wilhelm

11 HOFER, Wilhelm
000 s1 / 000 s1 0::0
Pool C - Winner
Vainqueur / Sieger

18 HOFER, Wilhelm
100 / 001 0:16

7 NOSKOV, Victor

8 FIGARI, Christian

12 NOSKOV, Victor
011 s2 / 001 0::0
Pool D - Winner
Vainqueur / Sieger

23 KIROV, Sergey
000 s1 / 000 s1 0::0
1.

Results
Résultat / Platzierungen

1.	KIROV, Sergey	RUS
2.	HOFER, Wilhelm	AUT
3.	NOSKOV, Victor	RUS
3.	FIGARI, Christian	FRA
5.	HALABI, Mohamed	FRA
5.	WILLERT, Gerhard	AUT
7.	FUNGK, Harald	GER
7.	SCHWESER, Hannes	GER

Repechage / Trostrunde

[A1]
[A2] FUNGK, Harald GER
[B1] SHTEYNBERG, Alexander RUS
[B2] HALABI, Mohamed FRA

13 FUNGK, Harald

14 HALABI, Mohamed
000 / 100 2::3

19 HALABI, Mohamed
001 s2 / 101 0::9

[18] NOSKOV, Victor

21 NOSKOV, Victor
000 s1 / 100 s1 0::0
3.

[C1] SCHWESER, Hannes GER
[C2] ZATIK, Jozsef HUN
[D1]
[D2] FIGARI, Christian FRA

15 SCHWESER, Hannes
010 / 000 0::0

16 FIGARI, Christian

20 FIGARI, Christian
000 / 001 0::0

[17] WILLERT, Gerhard

22 FIGARI, Christian
110 / 000 0::0
3.

www.ippon.org (c) International Judo Federation IJF

EC Veterans 2011

(AUT Leibnitz, 10-13 November 2011)

M5 -81 kg

14 Judoka

POOL A

1	SURAKATOV, Zelimkhan	RUS
9		
5	NOVAK, Petr	CZE
13	BALDZETSKI, Aleh	BLR

POOL B

3	EFIMOV, Yuriy	RUS
11	DI NITTO, Amelio	ITA
7	KHLUSYANOV, Oleg	RUS
15	PAJARO, Jose-Manuel	FRA

POOL C

2	BATISTA, Jorge	POR
10	ALFIDI, Antonio	ITA
6	LEONOV, Alexey	RUS
14	SWIERKOT, Markus	GER

POOL D

4	NEMETH, Karoly	HUN
12		
8	KRAL, Jiri	CZE
16	VOROBYEV, Vladimir	RUS

1 SURAKATOV, Zelimkhan

2 BALDZETSKI, Aleh — 000 / 010 — 0:28

9 BALDZETSKI, Aleh — 000 s2 / 001 — 0::0

Pool A - Winner
Vainqueur / Sieger

3 EFIMOV, Yuriy — 100 / 000 — 2:15

4 PAJARO, Jose-Manuel — 000 / 100 — 2:14

10 EFIMOV, Yuriy — 100 / 000 — 1:53

Pool B - Winner
Vainqueur / Sieger

17 EFIMOV, Yuriy — 000 / 100 — 2:13

5 BATISTA, Jorge — 110 / 000 — 1:53

6 SWIERKOT, Markus — 010 / 110 — 0:54

11 BATISTA, Jorge — 110 / 000 — 1:20

Pool C - Winner
Vainqueur / Sieger

18 NEMETH, Karoly — 000 s1 / 000 s1 — 0::0

7 NEMETH, Karoly

8 KRAL, Jiri — 100 / 000 — 3::0

12 NEMETH, Karoly — 001 / 000 s1 — 0::0

Pool D - Winner
Vainqueur / Sieger

23 NEMETH, Karoly

1.

Results
Résultat / Platzierungen

1.	NEMETH, Karoly	HUN
2.	EFIMOV, Yuriy	RUS
3.	PAJARO, Jose-Manuel	FRA
3.	BALDZETSKI, Aleh	BLR
5.	BATISTA, Jorge	POR
5.	KRAL, Jiri	CZE
7.	SURAKATOV, Zelimkhan	RUS
7.	SWIERKOT, Markus	GER

Repechage / Trostrunde

[A1] NOVAK, Petr — CZE
[A2] SURAKATOV, Zelimkhan — RUS

13 SURAKATOV, Zelimkhan — 000 / 100 — 1:52

[B1] DI NITTO, Amelio — ITA
[B2] PAJARO, Jose-Manuel — FRA

14 PAJARO, Jose-Manuel — 000 / 100 — 2:17

19 PAJARO, Jose-Manuel — 000 / 010 s1 — 0::0

[18] BATISTA, Jorge

21 PAJARO, Jose-Manuel — 010 s1 / 000 — 0::0

3.

[C1] ALFIDI, Antonio — ITA
[C2] SWIERKOT, Markus — GER

15 SWIERKOT, Markus — 010 / 100 — 0::1

[D1]
[D2] KRAL, Jiri — CZE

16 KRAL, Jiri

20 KRAL, Jiri — 000 / 100 — 2:42

[17] BALDZETSKI, Aleh

22 BALDZETSKI, Aleh — 000 / 001 — 0::0

3.

www.ippon.org (c) International Judo Federation IJF

EC Veterans 2011

(AUT Leibnitz, 10-13 November 2011)

M5 -90 kg

12 Judoka

POOL A

1	PUGET, Jean-Michel	FRA
9	LERCHER, Helmut	GER
5	PERMYAKOV, Yury	RUS
13		

POOL B

3	RAJABLI, Farhad	AZE
11	ZINOVKIN, Igor	RUS
7	KLOYAN, Andrey	RUS
15		

POOL C

2	LAITINEN, Jukka	FIN
10		
6	KRAMAR, Stojan	SLO
14	BABAYAN, Samvel	RUS

POOL D

4	POMYATEEV, Vladimir	RUS
12		
8	RANGAIEV, Oleksandr	UKR
16	DUMORTIER, Michel	FRA

1 PUGET, Jean-Michel — 100 / 000 — 2:42

2 PERMYAKOV, Yury

3 RAJABLI, Farhad — 111 / 000 s1 — 1::8

4 KLOYAN, Andrey

5 LAITINEN, Jukka

6 KRAMAR, Stojan — 100 s1 / 000 s1 — 0:10

7 POMYATEEV, Vladimir

8 RANGAIEV, Oleksandr — 100 / 000 — 1:51

9 PERMYAKOV, Yury — 000 / 100 — 0:31

Pool A - Winner
Vainqueur / Sieger

10 KLOYAN, Andrey — 000 s1 / 010 — 0::0

Pool B - Winner
Vainqueur / Sieger

11 LAITINEN, Jukka — 010 s1 / 001 s1 — 0::0

Pool C - Winner
Vainqueur / Sieger

12 POMYATEEV, Vladimir — 101 / 000 s2 — 0:23

Pool D - Winner
Vainqueur / Sieger

17 KLOYAN, Andrey — 000 s1 / 000 s1 — 0::0

18 LAITINEN, Jukka — 010 / 000 s3 — 0::0

23 KLOYAN, Andrey — 100 / 000 s1 — 0::0

1.

Results

Résultat / Platzierungen

1.	KLOYAN, Andrey	RUS
2.	LAITINEN, Jukka	FIN
3.	RAJABLI, Farhad	AZE
3.	PERMYAKOV, Yury	RUS
5.	POMYATEEV, Vladimir	RUS
5.	KRAMAR, Stojan	SLO
7.	PUGET, Jean-Michel	FRA
7.	RANGAIEV, Oleksandr	UKR

Repechage / Trostrunde

[A1]
[A2] PUGET, Jean-Michel FRA — 13 PUGET, Jean-Michel
[B1]
[B2] RAJABLI, Farhad AZE — 14 RAJABLI, Farhad

19 RAJABLI, Farhad
[18] POMYATEEV, Vladimir

21 RAJABLI, Farhad — 001 s1 / 000 s2 — 0::0

3.

[C1]
[C2] KRAMAR, Stojan SLO — 15 KRAMAR, Stojan
[D1]
[D2] RANGAIEV, Oleksandr UKR — 16 RANGAIEV, Oleksandr

20 KRAMAR, Stojan — 011 / 000 s3 — 0::0
[17] PERMYAKOV, Yury

22 PERMYAKOV, Yury — 000 s1 / 100 — 0::0

3.

www.ippon.org (c) International Judo Federation IJF

EC Veterans 2011

(AUT Leibnitz, 10-13 November 2011)

M5 -100 kg

10 Judoka

POOL A

1	POULON, Eric	FRA
9		
5	RASSKAZOV, Alexander	RUS
13	MESARIC, Milan	SLO

POOL B

3	KAPUSTIN, Aleksey	RUS
11		
7	KOFLER, Franz	AUT
15		

POOL C

2	BEZHIN, Yury	RUS
10		
6	SVATEK, Jozef	SVK
14		

POOL D

4	AICHINGER, Erwin	AUT
12	SLOBODENYUK, Vladimir	RUS
8	ZAZVORKA, Jan	CZE
16		

1 POULON, Eric

2 MESARIC, Milan — 000 / 000 s1 0::0

3 KAPUSTIN, Aleksey

4 KOFLER, Franz

5 BEZHIN, Yury

6 SVATEK, Jozef

7 SLOBODENYUK, Vladimir — 000 / 102 1::6

8 ZAZVORKA, Jan

9 POULON, Eric — 100 / 000 0:33 — *Pool A - Winner* / *Vainqueur / Sieger*

10 KAPUSTIN, Aleksey — 001 / 000 s1 0::0 — *Pool B - Winner* / *Vainqueur / Sieger*

11 SVATEK, Jozef — 000 / 010 0::0 — *Pool C - Winner* / *Vainqueur / Sieger*

12 SLOBODENYUK, Vladimir — 100 / 000 2:24 — *Pool D - Winner* / *Vainqueur / Sieger*

17 KAPUSTIN, Aleksey — 000 / 110 1:48

18 SLOBODENYUK, Vladimir — 000 s1 / 101 0:20

23 SLOBODENYUK, Vladimir — 000 / 010 s1 0::0 — **1.**

Results

Résultat / Platzierungen

1.	SLOBODENYUK, Vladimir	RUS
2.	KAPUSTIN, Aleksey	RUS
3.	SVATEK, Jozef	SVK
3.	BEZHIN, Yury	RUS
5.	MESARIC, Milan	SLO
5.	POULON, Eric	FRA
7.	KOFLER, Franz	AUT
7.	ZAZVORKA, Jan	CZE

Repechage / Trostrunde

[A1]

[A2] MESARIC, Milan SLO

[B1]

[B2] KOFLER, Franz AUT

[C1]

[C2] BEZHIN, Yury RUS

[D1] AICHINGER, Erwin AUT

[D2] ZAZVORKA, Jan CZE

13 MESARIC, Milan

14 KOFLER, Franz

15 BEZHIN, Yury

16 ZAZVORKA, Jan — 000 / 100 1:48

19 MESARIC, Milan — 000 s1 / 000 s1 0::0

[18] SVATEK, Jozef

20 BEZHIN, Yury — 101 s1 / 000 s1 0::2

[17] POULON, Eric

21 SVATEK, Jozef — 000 s1 / 110 0::0 — **3.**

22 BEZHIN, Yury — 010 / 000 s1 0::0 — **3.**

www.ippon.org (c) International Judo Federation IJF

EC Veterans 2011

(AUT Leibnitz, 10-13 November 2011)

M5 +100 kg

5 Judoka

			1	3	5		
1	SEMENKO, Victor	GER		-	+ 5	1 (5)	
3	TAMAS, Laszlo	HUN	+ 5		+ 10	2 (15)	
5	VASILYEV, Victor	RUS	-	-		0 (0)	

			2	4		
2	GAGISHVILI, Elgudzha	RUS		+ 10		
4	MACRI, Giuseppe	ITA	-			

1 SEMENKO, Victor GER
3 TAMAS, Laszlo HUN
(1) TAMAS, Laszlo — 000 s2 / 001 s1 — 0::0

1 SEMENKO, Victor GER
5 VASILYEV, Victor RUS
(3) SEMENKO, Victor — 001 / 000 s2 — 0::0

3 TAMAS, Laszlo HUN
5 VASILYEV, Victor RUS
(4) TAMAS, Laszlo — 100 / 000 — 1:20

2 GAGISHVILI, Elgudzha RUS
4 MACRI, Giuseppe ITA
(2) GAGISHVILI, Elgudzha — 100 / 000 — 0::0

(6) TAMAS, Laszlo — 100 / 000 — 2:17 — 1.

(5) SEMENKO, Victor — 100 / 000 — 2:21 — 3.

Final Results

1. TAMAS, Laszlo HUN
2. GAGISHVILI, Elgudzha RUS
3. SEMENKO, Victor GER

www.ippon.org (c) International Judo Federation IJF

EC Veterans 2011

(AUT Leibnitz, 10-13 November 2011)

M6 -60 kg

7 Judoka

POOL A

1	MANCA, Pietro	ITA
9		
5	NAGY, Aladar	HUN
13		

POOL B

3	GEVLA, Andrejs	LAT
11		
7		
15		

POOL C

2	PETROV, Anatoly	RUS
10		
6	NESSENSOHN, Hans	SUI
14		

POOL D

4	PREISSLER, Robert	GER
12		
8	MATOUSEK, Miloslav	CZE
16		

1 MANCA, Pietro
2 NAGY, Aladar
3 GEVLA, Andrejs
4
5 PETROV, Anatoly
6 NESSENSOHN, Hans
7 PREISSLER, Robert
8 MATOUSEK, Miloslav

9 NAGY, Aladar
000 / 110 s1 1:33
Pool A - Winner
Vainqueur / Sieger

10 GEVLA, Andrejs
Pool B - Winner
Vainqueur / Sieger

11 PETROV, Anatoly
101 / 000 1:14
Pool C - Winner
Vainqueur / Sieger

12 MATOUSEK, Miloslav
000 s1 / 100 0::6
Pool D - Winner
Vainqueur / Sieger

17 GEVLA, Andrejs
010 / 100 0:49

18 PETROV, Anatoly
100 / 000 2:18

23 PETROV, Anatoly
000 s2 / 002 s1 0::0
1.

Results
Résultat / Platzierungen

1.	PETROV, Anatoly	RUS
2.	GEVLA, Andrejs	LAT
3.	MANCA, Pietro	ITA
3.	NAGY, Aladar	HUN
5.	MATOUSEK, Miloslav	CZE
5.	NESSENSOHN, Hans	SUI
7.		
7.	PREISSLER, Robert	GER

Repechage / Trostrunde

[A1]
[A2] MANCA, Pietro ITA
[B1]
[B2]

[C1]
[C2] NESSENSOHN, Hans SUI
[D1]
[D2] PREISSLER, Robert GER

13 MANCA, Pietro
14

15 NESSENSOHN, Hans
16 PREISSLER, Robert

19 MANCA, Pietro
[18] MATOUSEK, Miloslav

20 NESSENSOHN, Hans
101 / 000 2:29
[17] NAGY, Aladar

21 MANCA, Pietro
100 / 000 0::0
3.

22 NAGY, Aladar
000 / 001 s1 0::0
3.

www.ippon.org (c) International Judo Federation IJF

EC Veterans 2011

(AUT Leibnitz, 10-13 November 2011)

M6 -66 kg

6 Judoka

POOL A

1	VYSOKOS, Oleg	RUS
9		
5		
13		

POOL B

3	HUBER, Willy	GER
11		
7	MEDVEDKOV, Victor	RUS
15		

POOL C

2	KORZHUKOV, Vladimir	RUS
10		
6		
14		

POOL D

4	LEVIEN, Bernd	GER
12		
8	SEGURADO, Verissimo	POR
16		

1 VYSOKOS, Oleg

2

3 HUBER, Willy

4 MEDVEDKOV, Victor

5 KORZHUKOV, Vladimir

6

7 LEVIEN, Bernd

8 SEGURADO, Verissimo

9 VYSOKOS, Oleg

Pool A - Winner
Vainqueur / Sieger

10 MEDVEDKOV, Victor
000 / 100 1:57

Pool B - Winner
Vainqueur / Sieger

11 KORZHUKOV, Vladimir

Pool C - Winner
Vainqueur / Sieger

12 LEVIEN, Bernd
000 s1 / 000 s1 0::0

Pool D - Winner
Vainqueur / Sieger

17 MEDVEDKOV, Victor
000 s2 / 102 s1 0::4

18 LEVIEN, Bernd
000 s1 / 100 s1 0::11

23 MEDVEDKOV, Victor
100 / 000 0::0

1.

Results
Résultat / Platzierungen

1.	MEDVEDKOV, Victor	RUS
2.	LEVIEN, Bernd	GER
3.	KORZHUKOV, Vladimir	RUS
3.	VYSOKOS, Oleg	RUS
5.	HUBER, Willy	GER
5.	SEGURADO, Verissimo	POR
7.		
7.		

Repechage / Trostrunde

[A1]

[A2]

[B1]

[B2] HUBER, Willy GER

[C1]

[C2]

[D1]

[D2] SEGURADO, Verissimo POR

13

14 HUBER, Willy

15

16 SEGURADO, Verissimo

19 HUBER, Willy

[18] KORZHUKOV, Vladimir

20 SEGURADO, Verissimo

[17] VYSOKOS, Oleg

21 KORZHUKOV, Vladimir
000 s2 / 101 0::0

3.

22 VYSOKOS, Oleg
000 / 110 s1 0::0

3.

www.ippon.org (c) International Judo Federation IJF

EC Veterans 2011

(AUT Leibnitz, 10-13 November 2011)

M6 -73 kg

9 Judoka

POOL A

1	BORG, Bo	SWE
9		
5	UKHANOV, Alexey	RUS
13		

POOL B

3	HOLLAENDER, Udo	GER
11		
7	GLASER, Hanspeter	SUI
15	NAPOLITANO, Salvatore	ITA

POOL C

2	SARSOUN, Bohumir	CZE
10		
6	PRLIC, Anton	AUT
14		

POOL D

4	DE BRUGADA, Jacques	FRA
12		
8	PAPARELLO, Elio	ITA
16		

1 BORG, Bo

2 UKHANOV, Alexey

3 HOLLAENDER, Udo

4 NAPOLITANO, Salvatore
000 / 101 1::8

5 SARSOUN, Bohumir

6 PRLIC, Anton

7 DE BRUGADA, Jacques

8 PAPARELLO, Elio

9 UKHANOV, Alexey
000 / 100 s1 1:22
Pool A - Winner
Vainqueur / Sieger

10 NAPOLITANO, Salvatore
000 / 001 s1 0::0
Pool B - Winner
Vainqueur / Sieger

11 SARSOUN, Bohumir
110 s1 / 000 s1 0::9
Pool C - Winner
Vainqueur / Sieger

12 PAPARELLO, Elio
001 / 100 1:46
Pool D - Winner
Vainqueur / Sieger

17 UKHANOV, Alexey
101 / 000 s1 0:45

18 PAPARELLO, Elio
000 / 101 2:41

23 PAPARELLO, Elio
000 s1 / 010 0::0
1.

Results
Résultat / Platzierungen

1.	PAPARELLO, Elio	ITA
2.	UKHANOV, Alexey	RUS
3.	SARSOUN, Bohumir	CZE
3.	NAPOLITANO, Salvatore	ITA
5.	BORG, Bo	SWE
5.	DE BRUGADA, Jacques	FRA
7.	HOLLAENDER, Udo	GER
7.	PRLIC, Anton	AUT

Repechage / Trostrunde

[A1]
[A2] BORG, Bo SWE
[B1] GLASER, Hanspeter SUI
[B2] HOLLAENDER, Udo GER
[C1]
[C2] PRLIC, Anton AUT
[D1]
[D2] DE BRUGADA, Jacques FRA

13 BORG, Bo

14 HOLLAENDER, Udo
000 / 100 1:39

15 PRLIC, Anton

16 DE BRUGADA, Jacques

19 BORG, Bo
101 / 000 1:16
[18] SARSOUN, Bohumir

20 DE BRUGADA, Jacques
000 / 101 s1 0:51
[17] NAPOLITANO, Salvatore

21 SARSOUN, Bohumir
000 / 100 0::0
3.

22 NAPOLITANO, Salvatore
000 s1 / 100 0::0
3.

www.ippon.org (c) International Judo Federation IJF

EC Veterans 2011

(AUT Leibnitz, 10-13 November 2011)

M6 -81 kg

6 Judoka

POOL A

1	ZOELLNER, Manfred	GER
9		
5		
13		

POOL B

3	HOAR, Peter	GBR
11		
7	HUTAR, Zdenek	CZE
15		

POOL C

2	GULYAEV, Anatoliy	RUS
10		
6		
14		

POOL D

4	MAKSIMOVIC, Predrag	MNE
12		
8	FLUER, Adalbert	AUT
16		

1 ZOELLNER, Manfred
2
3 HOAR, Peter
4 HUTAR, Zdenek
5 GULYAEV, Anatoliy
6
7 MAKSIMOVIC, Predrag
8 FLUER, Adalbert

9 ZOELLNER, Manfred
Pool A - Winner
Vainqueur / Sieger

10 HUTAR, Zdenek
000 s2 / 011 s1 0::0
Pool B - Winner
Vainqueur / Sieger

11 GULYAEV, Anatoliy
Pool C - Winner
Vainqueur / Sieger

12 FLUER, Adalbert
000 / 111 s1 1::8
Pool D - Winner
Vainqueur / Sieger

17 ZOELLNER, Manfred
101 / 000 s1 1::0

18 GULYAEV, Anatoliy
100 / 000 2:39

23 GULYAEV, Anatoliy
000 / 100 0::0
1.

Results
Résultat / Platzierungen

1.	GULYAEV, Anatoliy	RUS
2.	ZOELLNER, Manfred	GER
3.	FLUER, Adalbert	AUT
3.	HUTAR, Zdenek	CZE
5.	HOAR, Peter	GBR
5.	MAKSIMOVIC, Predrag	MNE
7.		
7.		

Repechage / Trostrunde

[A1]
[A2]
[B1]
[B2] HOAR, Peter GBR

[C1]
[C2]
[D1]
[D2] MAKSIMOVIC, Predrag MNE

13
14 HOAR, Peter
15
16 MAKSIMOVIC, Predrag

19 HOAR, Peter
[18] FLUER, Adalbert

20 MAKSIMOVIC, Predrag
[17] HUTAR, Zdenek

21 FLUER, Adalbert
000 / 100 0::0
3.

22 HUTAR, Zdenek
000 / 100 0::0
3.

www.ippon.org (c) International Judo Federation IJF

EC Veterans 2011

(AUT Leibnitz, 10-13 November 2011)

M6 -90 kg

5 Judoka

			1	3	5		
1	MOROZOV, Boris	RUS		+ 1	+ 10	2 (11)	
3	PAZ, Luis	POR	-		-	0 (0)	
5	KEPPEL, Theodor	GER	-	+ 5		1 (0)	

			2	4		
2	GYORI, Istvan	HUN		-		
4	ILINICH, Mikhail	RUS	+ 10			

1 MOROZOV, Boris RUS
3 PAZ, Luis POR
(1) MOROZOV, Boris — 000 s1 / 000 s1 — 0::0

1 MOROZOV, Boris RUS
5 KEPPEL, Theodor GER
(3) MOROZOV, Boris — 100 s1 / 000 — 0:13

3 PAZ, Luis POR
5 KEPPEL, Theodor GER
(4) KEPPEL, Theodor — 000 s2 / 001 — 0::0

2 GYORI, Istvan HUN
4 ILINICH, Mikhail RUS
(2) ILINICH, Mikhail — 000 / 100 — 2:31

MOROZOV, Boris
ILINICH, Mikhail
(6) ILINICH, Mikhail — 000 / 100 — 2:55

1.

KEPPEL, Theodor
GYORI, Istvan
(5) KEPPEL, Theodor — 101 / 000 s2 — 1::2

3.

Final Results

1. ILINICH, Mikhail RUS
2. MOROZOV, Boris RUS
3. KEPPEL, Theodor GER

www.ippon.org (c) International Judo Federation IJF

EC Veterans 2011

(AUT Leibnitz, 10-13 November 2011)

M6 -100 kg

9 Judoka

POOL A

1	TRUSHENKO, Sergey	RUS
9		
5	EKBERG, Ulf	SWE
13	DUPIRE, Jean	FRA

POOL B

3	HALMI, Janos	HUN
11		
7	GOESSLING, Horst-Dieter	GER
15		

POOL C

2	NAGY-HINTS, Istvan	HUN
10		
6	WUERTELE, Artur	GER
14		

POOL D

4	LUKIYANOV, Sergey	RUS
12		
8	PETROVIC, Ivan	SLO
16		

1 TRUSHENKO, Sergey

2 DUPIRE, Jean — 000 s1 / 002 0::0

9 TRUSHENKO, Sergey — 100 s1 / 000 1:45

Pool A - Winner
Vainqueur / Sieger

3 HALMI, Janos

4 GOESSLING, Horst-Dieter

10 HALMI, Janos — 100 / 000 2:49

Pool B - Winner
Vainqueur / Sieger

17 HALMI, Janos — 000 / 100 1:41

5 NAGY-HINTS, Istvan

6 WUERTELE, Artur

11 NAGY-HINTS, Istvan — 100 / 000 1:24

Pool C - Winner
Vainqueur / Sieger

18 LUKIYANOV, Sergey — 000 s2 / 001 0::0

7 LUKIYANOV, Sergey

8 PETROVIC, Ivan

12 LUKIYANOV, Sergey — 100 / 001 s1 0::0

Pool D - Winner
Vainqueur / Sieger

23 LUKIYANOV, Sergey — 000 / 100 0::0

1.

Results
Résultat / Platzierungen

1.	LUKIYANOV, Sergey	RUS
2.	HALMI, Janos	HUN
3.	NAGY-HINTS, Istvan	HUN
3.	TRUSHENKO, Sergey	RUS
5.	GOESSLING, Horst-Dieter	GER
5.	WUERTELE, Artur	GER
7.	DUPIRE, Jean	FRA
7.	PETROVIC, Ivan	SLO

Repechage / Trostrunde

[A1]
[A2] DUPIRE, Jean FRA
[B1]
[B2] GOESSLING, Horst-Dieter GER

13 DUPIRE, Jean

14 GOESSLING, Horst-Dieter

19 GOESSLING, Horst-Dieter — 000 s1 / 001 0::0

[18] NAGY-HINTS, Istvan

21 NAGY-HINTS, Istvan

3.

[C1]
[C2] WUERTELE, Artur GER
[D1]
[D2] PETROVIC, Ivan SLO

15 WUERTELE, Artur

16 PETROVIC, Ivan

20 WUERTELE, Artur — 100 / 010 1:40

[17] TRUSHENKO, Sergey

22 TRUSHENKO, Sergey — 000 / 001 0::0

3.

www.ippon.org (c) International Judo Federation IJF

EC Veterans 2011

(AUT Leibnitz, 10-13 November 2011)

M6 +100 kg

4 Judoka

			1	2	3	4			
1	BLONSKII, Sergei	RUS		-	-	-	(0)		
2	BERIDZE, Boris	RUS	+ (1)		+ (10)	+ (10)	3 (21)		
3	ARNDT, Herbert	GER	+ (10)	-		+ (1)	2 (11)		
4	HEMME, Heinz	GER	+ (10)	-	-		1 (10)		

1	BLONSKII, Sergei	RUS	1	BERIDZE, Boris		RUS
2	BERIDZE, Boris	RUS				
3	ARNDT, Herbert	GER	2	ARNDT, Herbert		GER
4	HEMME, Heinz	GER				
1	BLONSKII, Sergei	RUS	3	ARNDT, Herbert		GER
3	ARNDT, Herbert	GER		000 / 100	3::0	
2	BERIDZE, Boris	RUS	4	BERIDZE, Boris		RUS
4	HEMME, Heinz	GER		100 / 000	2::9	
1	BLONSKII, Sergei	RUS	5	HEMME, Heinz		GER
4	HEMME, Heinz	GER		000 / 100	3::0	
2	BERIDZE, Boris	RUS	6	BERIDZE, Boris		RUS
3	ARNDT, Herbert	GER		100 / 000 s4	0:56	

Final Results

1. BERIDZE, Boris RUS
2. ARNDT, Herbert GER
3. HEMME, Heinz GER
3.

www.ippon.org (c) International Judo Federation IJF

EC Veterans 2011

(AUT Leibnitz, 10-13 November 2011)

M7 -66 kg

7 Judoka

POOL A

1	COSTA, Jose Vitor	POR
9		
5	GUSTAFSSON, Lennart	SWE
13		

POOL B

3	SCHNABEL, Gottfried	AUT
11		
7	LEGENDRE, Alain	FRA
15		

POOL C

2	KOSTIN, Leonid	RUS
10		
6	CSIHI, Janos	HUN
14		

POOL D

4	CASTILLEJO, Francisco	ESP
12		
8		
16		

1 COSTA, Jose Vitor
2 GUSTAFSSON, Lennart
3 SCHNABEL, Gottfried
4 LEGENDRE, Alain
5 KOSTIN, Leonid
6 CSIHI, Janos
7 CASTILLEJO, Francisco
8

9 COSTA, Jose Vitor
012 / 000 0::0
Pool A - Winner
Vainqueur / Sieger

10 SCHNABEL, Gottfried
102 s1 / 000 0::0
Pool B - Winner
Vainqueur / Sieger

11 CSIHI, Janos
000 / 110 0:35
Pool C - Winner
Vainqueur / Sieger

12 CASTILLEJO, Francisco
Pool D - Winner
Vainqueur / Sieger

17 COSTA, Jose Vitor
001 s1 / 000 0::0

18 CSIHI, Janos
100 / 000 s1 0:28

23 COSTA, Jose Vitor
100 / 000 s1 0::0
1.

Results

Résultat / Platzierungen

1.	COSTA, Jose Vitor	POR
2.	CSIHI, Janos	HUN
3.	CASTILLEJO, Francisco	ESP
3.	SCHNABEL, Gottfried	AUT
5.	LEGENDRE, Alain	FRA
5.	KOSTIN, Leonid	RUS
7.	GUSTAFSSON, Lennart	SWE
7.		

Repechage / Trostrunde

[A1]
[A2] GUSTAFSSON, Lennart SWE
[B1]
[B2] LEGENDRE, Alain FRA
[C1]
[C2] KOSTIN, Leonid RUS
[D1]
[D2]

13 GUSTAFSSON, Lennart
14 LEGENDRE, Alain
15 KOSTIN, Leonid
16

19 LEGENDRE, Alain
000 / 100 1:59
[18] CASTILLEJO, Francisco

20 KOSTIN, Leonid
[17] SCHNABEL, Gottfried

21 CASTILLEJO, Francisco
000 / 100 0::0
3.

22 SCHNABEL, Gottfried
000 / 100 0::0
3.

www.ippon.org (c) International Judo Federation IJF

EC Veterans 2011

(AUT Leibnitz, 10-13 November 2011)

M7 -73 kg

3 Judoka

			1	2	3		
1	SAMSONOV, Vyacheslav	RUS		+ 10	+ 7	2 (17)	
2	COJOCARU, Ovidu	ROU	-		-	0 (0)	
3	MUELLER, Helmut	GER	-	+ 1		1 (1)	

1	SAMSONOV, Vyacheslav	RUS
2	COJOCARU, Ovidu	ROU

1 — SAMSONOV, Vyacheslav RUS
100 / 000 2:14

1	SAMSONOV, Vyacheslav	RUS
3	MUELLER, Helmut	GER

2 — SAMSONOV, Vyacheslav RUS
011 / 000 s1 0::0

2	COJOCARU, Ovidu	ROU
3	MUELLER, Helmut	GER

3 — MUELLER, Helmut GER

Final Results

1. SAMSONOV, Vyacheslav RUS
2. MUELLER, Helmut GER
3. COJOCARU, Ovidu ROU

www.ippon.org (c) International Judo Federation IJF

EC Veterans 2011

(AUT Leibnitz, 10-13 November 2011)

M7 -81 kg

7 Judoka

POOL A

1	VORFELEDER, Wolfgang	AUT
9		
5	HERNANDEZ LOPEZ, Jose I	ESP
13		

POOL B

3	TRAPP, Walter	GER
11		
7	MALKOV, Vladimir	RUS
15		

POOL C

2	DR. BORBELY, Attila	HUN
10		
6		
14		

POOL D

4	D HAEYER, Eddy	BEL
12		
8	CERNOTA, Jiri	CZE
16		

1 VORFELEDER, Wolfgang
2 HERNANDEZ LOPEZ, Jose I
3 TRAPP, Walter
4 MALKOV, Vladimir
5 DR. BORBELY, Attila
6
7 D HAEYER, Eddy
8 CERNOTA, Jiri

9 VORFELEDER, Wolfgang
100 / 000 2:34
Pool A - Winner
Vainqueur / Sieger

10 MALKOV, Vladimir
000 s3 / 010 0::0
Pool B - Winner
Vainqueur / Sieger

11 DR. BORBELY, Attila
Pool C - Winner
Vainqueur / Sieger

12 D HAEYER, Eddy
100 / 000 2:42
Pool D - Winner
Vainqueur / Sieger

17 MALKOV, Vladimir
000 / 100 1:33

18 D HAEYER, Eddy
000 s1 / 100 s1 0:51

23 MALKOV, Vladimir
100 / 000 s3 0::0
1.

Results
Résultat / Platzierungen

1.	MALKOV, Vladimir	RUS
2.	D HAEYER, Eddy	BEL
3.	TRAPP, Walter	GER
3.	VORFELEDER, Wolfgang	AUT
5.	DR. BORBELY, Attila	HUN
5.	CERNOTA, Jiri	CZE
7.	HERNANDEZ LOPEZ, Jose I	ESP
7.		

Repechage / Trostrunde

[A1]
[A2] HERNANDEZ LOPEZ, Jose I ESP
[B1]
[B2] TRAPP, Walter GER
[C1]
[C2]
[D1]
[D2] CERNOTA, Jiri CZE

13 HERNANDEZ LOPEZ, Jose I
14 TRAPP, Walter
15
16 CERNOTA, Jiri

19 TRAPP, Walter
000 / 100 2:29
[18] DR. BORBELY, Attila

20 CERNOTA, Jiri
[17] VORFELEDER, Wolfgang

21 TRAPP, Walter
110 / 000 0::0
3.

22 VORFELEDER, Wolfgang
000 s1 / 100 0::0
3.

www.ippon.org (c) International Judo Federation IJF

EC Veterans 2011

(AUT Leibnitz, 10-13 November 2011)

M7 -90 kg

4 Judoka

			1	2	3	4			
1	CARPINTERO, Pedro	ESP		-	+ (7)	+ (7)	2 (14)		
2	SIEGWOLF, Doelf	GER	+ (10)		+ (5)	+ (10)	3 (25)		
3	SKALICKY, Miroslav	CZE	-	-		-	(0)		
4	NESLIAS, Jacques	FRA	-	-	+ (10)		1 (10)		

1	CARPINTERO, Pedro	ESP	1	SIEGWOLF, Doelf	GER
2	SIEGWOLF, Doelf	GER		000 / 100 2:26	
3	SKALICKY, Miroslav	CZE	2	NESLIAS, Jacques	FRA
4	NESLIAS, Jacques	FRA		000 s1 / 100 0:42	
1	CARPINTERO, Pedro	ESP	3	CARPINTERO, Pedro	ESP
3	SKALICKY, Miroslav	CZE		010 / 000 0::0	
2	SIEGWOLF, Doelf	GER	4	SIEGWOLF, Doelf	GER
4	NESLIAS, Jacques	FRA		100 s1 / 000 s1 0:10	
1	CARPINTERO, Pedro	ESP	5	CARPINTERO, Pedro	ESP
4	NESLIAS, Jacques	FRA		010 s1 / 001 s1 0::0	
2	SIEGWOLF, Doelf	GER	6	SIEGWOLF, Doelf	GER
3	SKALICKY, Miroslav	CZE		001 s1 / 000 0::0	

Final Results

1. SIEGWOLF, Doelf GER
2. CARPINTERO, Pedro ESP
3. NESLIAS, Jacques FRA
3.

www.ippon.org (c) International Judo Federation IJF

EC Veterans 2011

(AUT Leibnitz, 10-13 November 2011)

M7 -100 kg

4 Judoka

			1	2	3	4			
1	MOYSE, Thomas	GBR		+ (10)	+ (10)	+ (10)	3 (30)		
2	CHINILOV, Vladimir	RUS	-		+ (10)	+ (5)	2 (15)		
3	ALENMYR, Leif	SWE	-	-		-	(0)		
4	RIEGER, Martin	SVK	-	-	+ (10)		1 (10)		

1	MOYSE, Thomas	GBR	1	MOYSE, Thomas	GBR
2	CHINILOV, Vladimir	RUS		101 s1 / 000 0:19	
3	ALENMYR, Leif	SWE	2	RIEGER, Martin	SVK
4	RIEGER, Martin	SVK		000 / 111 1::2	
1	MOYSE, Thomas	GBR	3	MOYSE, Thomas	GBR
3	ALENMYR, Leif	SWE		100 / 000 2::3	
2	CHINILOV, Vladimir	RUS	4	CHINILOV, Vladimir	RUS
4	RIEGER, Martin	SVK		001 s1 / 000 s1 0::0	
1	MOYSE, Thomas	GBR	5	MOYSE, Thomas	GBR
4	RIEGER, Martin	SVK		100 / 000 2::0	
2	CHINILOV, Vladimir	RUS	6	CHINILOV, Vladimir	RUS
3	ALENMYR, Leif	SWE		100 / 000 2::8	

Final Results

1. MOYSE, Thomas GBR
2. CHINILOV, Vladimir RUS
3. RIEGER, Martin SVK
3.

www.ippon.org (c) International Judo Federation IJF

EC Veterans 2011

(AUT Leibnitz, 10-13 November 2011)

M7 +100 kg

5 Judoka

			1	3	5		
1	SCHNABEL, Arthur	GER		+ 10	-	1 (10)	
3	LAGUERRE, Gerard	FRA	-		-	0 (0)	
5	MAGERA, Victor	RUS	+ 5	+ 10		2 (5)	

			2	4		
2	PETERS, Wolf	GER		-		
4	DYMERSKI, Tadeusz	POL	+ 7			

1 SCHNABEL, Arthur GER
3 LAGUERRE, Gerard FRA
(1) SCHNABEL, Arthur — 100 / 000 — 2:40

1 SCHNABEL, Arthur GER
5 MAGERA, Victor RUS
(3) MAGERA, Victor — 000 s2 / 001 — 0::0

3 LAGUERRE, Gerard FRA
5 MAGERA, Victor RUS
(4) MAGERA, Victor — 000 / 100 — 2:47

MAGERA, Victor

2 PETERS, Wolf GER
4 DYMERSKI, Tadeusz POL
(2) DYMERSKI, Tadeusz — 000 / 010 s1 — 0::0

(6) MAGERA, Victor — 011 / 000 s2 — 0::0

1.

SCHNABEL, Arthur

PETERS, Wolf

(5) SCHNABEL, Arthur — 000 / 000 s1 — 0::0

3.

Final Results

1. MAGERA, Victor RUS
2. DYMERSKI, Tadeusz POL
3. SCHNABEL, Arthur GER

www.ippon.org (c) International Judo Federation IJF

EC Veterans 2011

(AUT Leibnitz, 10-13 November 2011)

M8 -66 kg

3 Judoka

			1	2	3		
1	VEHAB, Stefan	SLO		-	-	0 (0)	
2	CHUDIK, Peter	AUT	+ 10		-	1 (10)	
3	BATTAGLIA, Giovanni	ITA	+ 10	+ 10		2 (20)	

1	VEHAB, Stefan	SLO
2	CHUDIK, Peter	AUT

1 — CHUDIK, Peter AUT
000 / 100 2:31

1	VEHAB, Stefan	SLO
3	BATTAGLIA, Giovanni	ITA

2 — BATTAGLIA, Giovanni ITA
000 / 110 2:30

2	CHUDIK, Peter	AUT
3	BATTAGLIA, Giovanni	ITA

3 — BATTAGLIA, Giovanni ITA
000 / 100 2::8

Final Results

1. BATTAGLIA, Giovanni ITA
2. CHUDIK, Peter AUT
3. VEHAB, Stefan SLO

www.ippon.org (c) International Judo Federation IJF

EC Veterans 2011

(AUT Leibnitz, 10-13 November 2011)

M8 -73 kg

5 Judoka

			1	3	5		
1	KHARLAMPOV, Georgiy	UKR		+ 1	+ 10	2 (11)	
3	AZAROVS, Valentins	LAT	-		+ 10	1 (10)	
5	ZEMAN, Jozef	SVK	-	-		0 (0)	

			2	4		
2	SALCIANU, Stelica	ROU		-		
4	ROSARNO, Roberto	ESP	+ 5			

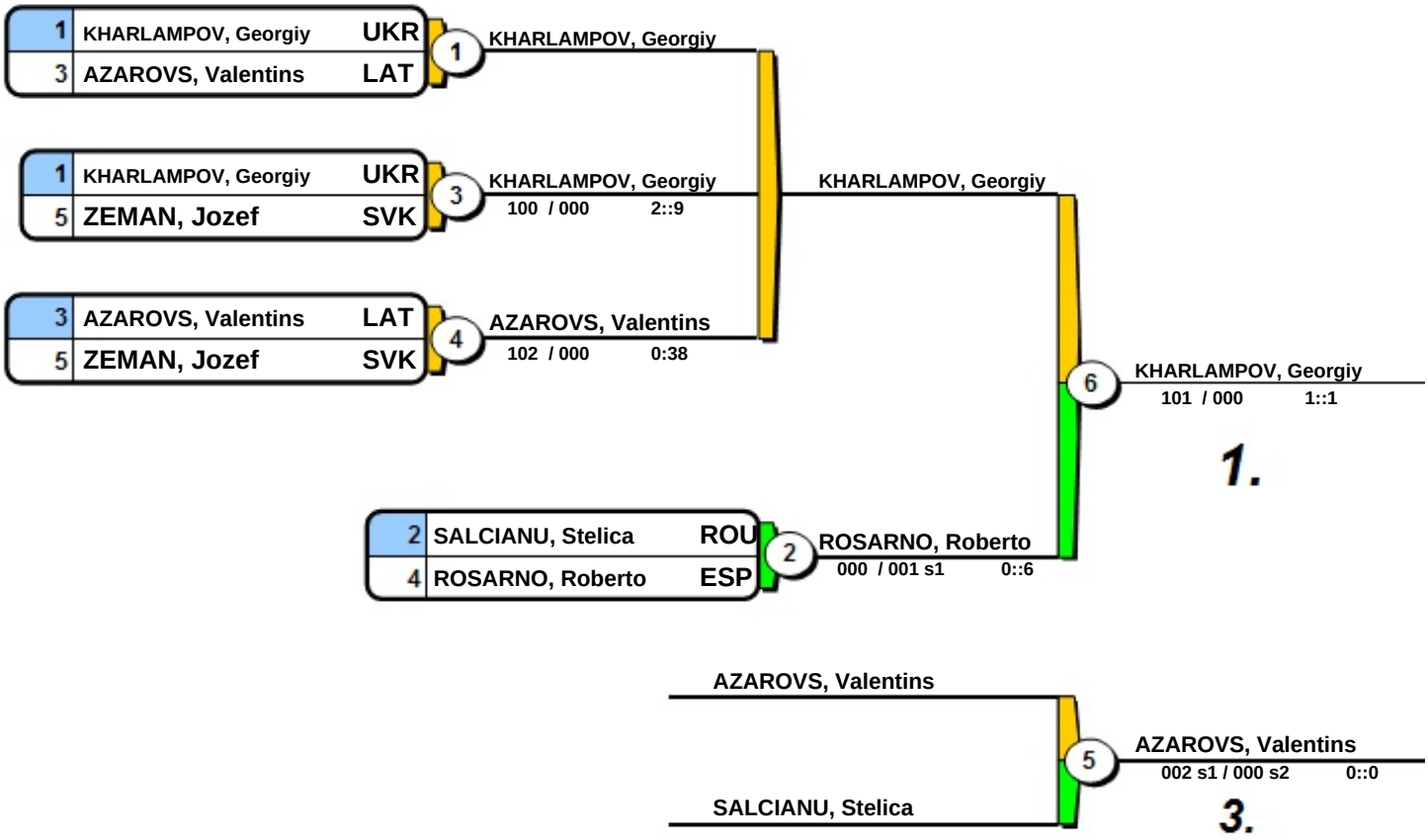

Final Results

1. KHARLAMPOV, Georgiy UKR
2. ROSARNO, Roberto ESP
3. AZAROVS, Valentins LAT

www.ippon.org (c) International Judo Federation IJF

EC Veterans 2011

(AUT Leibnitz, 10-13 November 2011)

M8 -81 kg

5 Judoka

			1	3	5		
1	MEIS, Wilfried	GER		+ 10	-	1 (10)	
3	SUARD, Max	FRA	-		-	0 (0)	
5	RADMANIC, Zvonimir	SRB	+ 7	+ 10		2 (7)	

			2	4		
2	PICHL, Max	AUT		+ 10		
4	HASIK, Ludvik	CZE	-			

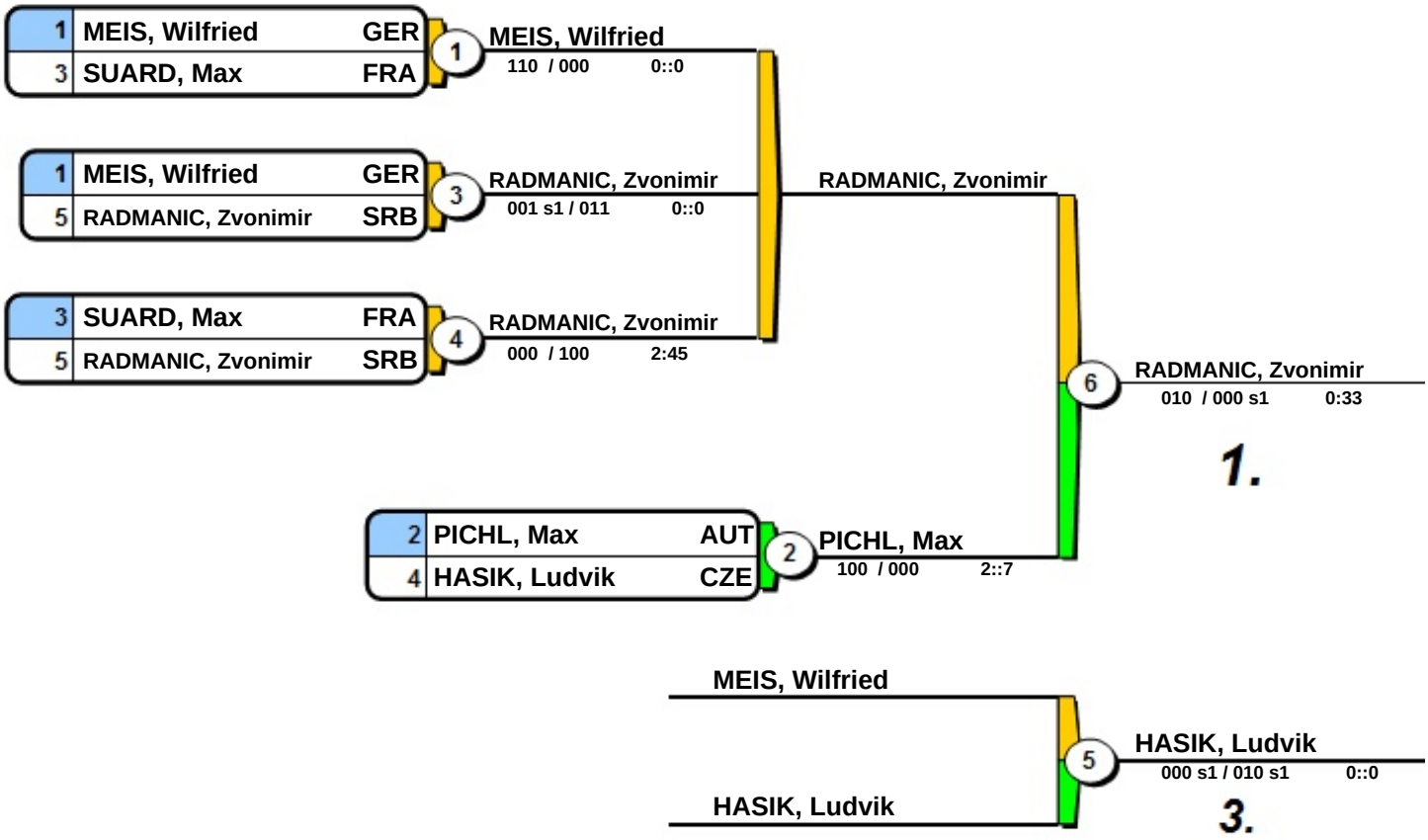

Final Results

1. RADMANIC, Zvonimir SRB
2. PICHL, Max AUT
3. HASIK, Ludvik CZE

www.ippon.org (c) International Judo Federation IJF

EC Veterans 2011

(AUT Leibnitz, 10-13 November 2011)

M8 -90 kg

5 Judoka

			1	3	5		
1	ALIEV, Magomedshapi	RUS		+ 10	+ 5	2 (15)	
3	SZTANCS, Gabor	HUN	-		+ 5	1 (5)	
5	WATT, Terry	GBR	-	-		0 (0)	

			2	4		
2	SCHNUERCH, Guenter	GER		+ 10		
4	BROZEK, Frantisek	CZE	-			

1 ALIEV, Magomedshapi RUS
3 SZTANCS, Gabor HUN
(1) ALIEV, Magomedshapi — 100 / 000 s1 — 1::9

1 ALIEV, Magomedshapi RUS
5 WATT, Terry GBR
(3) ALIEV, Magomedshapi — 001 / 000 — 0::0

3 SZTANCS, Gabor HUN
5 WATT, Terry GBR
(4) SZTANCS, Gabor — 001 / 000 — 0::0

ALIEV, Magomedshapi

2 SCHNUERCH, Guenter GER
4 BROZEK, Frantisek CZE
(2) SCHNUERCH, Guenter — 102 / 000 — 1::0

(6) ALIEV, Magomedshapi — 100 / 000 — 2:43

1.

SZTANCS, Gabor

BROZEK, Frantisek

(5) SZTANCS, Gabor — 100 / 000 — 1:29

3.

Final Results

1. ALIEV, Magomedshapi RUS
2. SCHNUERCH, Guenter GER
3. SZTANCS, Gabor HUN

www.ippon.org (c) International Judo Federation IJF

EC Veterans 2011

(AUT Leibnitz, 10-13 November 2011)

M8 -100 kg

3 Judoka

			1	2	3		
1	VARZIN, Valery	RUS		-	+ 10	1 (10)	
2	PETER, Sandor	HUN	+ 7		+ 10	2 (17)	
3	VAGNER, Milan	CZE	-	-		0 (0)	

1	VARZIN, Valery	RUS
2	PETER, Sandor	HUN

1 — PETER, Sandor HUN
000 s3 / 010 0::0

1	VARZIN, Valery	RUS
3	VAGNER, Milan	CZE

2 — VARZIN, Valery RUS
101 s2 / 001 s1 0:25

2	PETER, Sandor	HUN
3	VAGNER, Milan	CZE

3 — PETER, Sandor HUN
110 / 000 1:52

Final Results

1. PETER, Sandor HUN
2. VARZIN, Valery RUS
3. VAGNER, Milan CZE

www.ippon.org (c) International Judo Federation IJF

EC Veterans 2011

(AUT Leibnitz, 10-13 November 2011)

M8 +100 kg

2 Judoka

FAZAKAS, Tamas **HUN**

1 **RASOVIC, Vuk** **1.**

000 / 101 s1 **0:52**

RASOVIC, Vuk **SRB**

100 / 000 **1:26**

Final Results

1. **RASOVIC, Vuk** **SRB**
2. **FAZAKAS, Tamas** **HUN**

www.ippon.org (c) International Judo Federation IJF

EC Veterans 2011

(AUT Leibnitz, 10-13 November 2011)

F1 -48 kg

3 Judoka

			1	2	3		
1	BRUNNER, Adelheid	GER		-	+ 10	1 (10)	
2	WALDNER-WENZEL, Elisabeth	AUT	+ 10		+ 10	2 (20)	
3	MILOS, Ildiko	HUN	-	-		0 (0)	

1	BRUNNER, Adelheid	GER
2	WALDNER-WENZEL, Elisabeth	AUT

1 — WALDNER-WENZEL, Elisabeth AUT
000 / 100 3::0

1	BRUNNER, Adelheid	GER
3	MILOS, Ildiko	HUN

2 — BRUNNER, Adelheid GER
100 / 000 2:18

2	WALDNER-WENZEL, Elisabeth	AUT
3	MILOS, Ildiko	HUN

3 — WALDNER-WENZEL, Elisabeth AUT
101 / 000 s2 0::0

Final Results

1. WALDNER-WENZEL, Elisabeth AUT
2. BRUNNER, Adelheid GER
3. MILOS, Ildiko HUN

www.ippon.org (c) International Judo Federation IJF

EC Veterans 2011

(AUT Leibnitz, 10-13 November 2011)

F1 -70 kg

7 Judoka

POOL A

1	SEGAIN, Murielle	FRA
9		
5	HIRT, Nicole	SUI
13		

POOL B

3	MILENKOVIC, Olivera	AUT
11		
7		
15		

POOL C

2	STAHN, Claudia	AUT
10		
6	BAUMGARTNER, Christa	SUI
14		

POOL D

4	JACQUES, Stephanie	FRA
12		
8	NAZARENKO, Olesya	RUS
16		

1 SEGAIN, Murielle
2 HIRT, Nicole
3 MILENKOVIC, Olivera
4
5 STAHN, Claudia
6 BAUMGARTNER, Christa
7 JACQUES, Stephanie
8 NAZARENKO, Olesya

9 SEGAIN, Murielle
100 / 000 2:35
Pool A - Winner
Vainqueur / Sieger

10 MILENKOVIC, Olivera
Pool B - Winner
Vainqueur / Sieger

11 BAUMGARTNER, Christa
000 / 101 2:21
Pool C - Winner
Vainqueur / Sieger

12 NAZARENKO, Olesya
000 s1 / 001 0::0
Pool D - Winner
Vainqueur / Sieger

17 SEGAIN, Murielle
100 / 000 2:47

18 NAZARENKO, Olesya
000 s1 / 000 0::0

23 NAZARENKO, Olesya
000 / 001 0::0
1.

Results
Résultat / Platzierungen

1.	NAZARENKO, Olesya	RUS
2.	SEGAIN, Murielle	FRA
3.	BAUMGARTNER, Christa	SUI
3.	JACQUES, Stephanie	FRA
5.	HIRT, Nicole	SUI
5.	MILENKOVIC, Olivera	AUT
7.		
7.	STAHN, Claudia	AUT

Repechage / Trostrunde

[A1]
[A2] HIRT, Nicole SUI
[B1]
[B2]

13 HIRT, Nicole
14

19 HIRT, Nicole
[18] BAUMGARTNER, Christa

21 BAUMGARTNER, Christa
001 / 011 0::0
3.

[C1]
[C2] STAHN, Claudia AUT
[D1]
[D2] JACQUES, Stephanie FRA

15 STAHN, Claudia
16 JACQUES, Stephanie

20 JACQUES, Stephanie
000 / 100 1:45
[17] MILENKOVIC, Olivera

22 JACQUES, Stephanie
010 s2 / 001 s3 0::0
3.

www.ippon.org (c) International Judo Federation IJF

EC Veterans 2011

(AUT Leibnitz, 10-13 November 2011)

F2 -52 kg

2 Judoka

RTA, Alessandra ITA

1 HIDEN, Monika 1.

HIDEN, Monika AUT

100 / 000 0:14

Final Results

1. HIDEN, Monika AUT
2. CARTA, Alessandra ITA

www.ippon.org (c) International Judo Federation IJF

EC Veterans 2011

(AUT Leibnitz, 10-13 November 2011)

F2 -57 kg

8 Judoka

POOL A

1	ZAHOROVA, Jaroslava	CZE
9		
5	MOOSBAUER, Miriam	AUT
13		

POOL B

3	KUZMENKO, Ella	RUS
11		
7	TESTA, Samantha	ITA
15		

POOL C

2	GRUBER, Jasmin	AUT
10		
6	MARSILI, Cristina	ITA
14		

POOL D

4	VESZI, Klara	HUN
12		
8	PILLERI, Fioranna	ITA
16		

1 ZAHOROVA, Jaroslava
2 MOOSBAUER, Miriam
3 KUZMENKO, Ella
4 TESTA, Samantha
5 GRUBER, Jasmin
6 MARSILI, Cristina
7 VESZI, Klara
8 PILLERI, Fioranna

9 ZAHOROVA, Jaroslava
100 / 000 1::5
Pool A - Winner
Vainqueur / Sieger

10 KUZMENKO, Ella
100 / 000 2:27
Pool B - Winner
Vainqueur / Sieger

11 MARSILI, Cristina
000 s1 / 001 0::0
Pool C - Winner
Vainqueur / Sieger

12 VESZI, Klara
100 / 000 2:44
Pool D - Winner
Vainqueur / Sieger

17 KUZMENKO, Ella
000 s2 / 011 s1 0::0

18 MARSILI, Cristina
001 s1 / 000 0::0

23 MARSILI, Cristina
001 / 100 0::0
1.

Results

Résultat / Platzierungen

1.	MARSILI, Cristina	ITA
2.	KUZMENKO, Ella	RUS
3.	VESZI, Klara	HUN
3.	GRUBER, Jasmin	AUT
5.	MOOSBAUER, Miriam	AUT
5.	ZAHOROVA, Jaroslava	CZE
7.	TESTA, Samantha	ITA
7.	PILLERI, Fioranna	ITA

Repechage / Trostrunde

[A1]
[A2] MOOSBAUER, Miriam AUT
[B1]
[B2] TESTA, Samantha ITA
[C1]
[C2] GRUBER, Jasmin AUT
[D1]
[D2] PILLERI, Fioranna ITA

13 MOOSBAUER, Miriam
14 TESTA, Samantha
15 GRUBER, Jasmin
16 PILLERI, Fioranna

19 MOOSBAUER, Miriam
001 / 000 0::0
[18] VESZI, Klara

20 GRUBER, Jasmin
100 / 001 0:59
[17] ZAHOROVA, Jaroslava

21 VESZI, Klara
000 / 110 0::0
3.

22 GRUBER, Jasmin
011 s1 / 010 s1 0::0
3.

www.ippon.org (c) International Judo Federation IJF

EC Veterans 2011

(AUT Leibnitz, 10-13 November 2011)

F2 -63 kg

5 Judoka

			1	3	5		
1	BOLOMUTOVA, Irina	RUS		-	-	0 (0)	
3	URSIN, Birgitte	NOR	+ 10		-	1 (10)	
5	CUCCHIARA, Corine	FRA	+ 10	+ 10		2 (10)	

			2	4		
2	BASTIENT, Patricia	FRA		-		
4	PAILLARD, Karine	FRA	+ 10			

1 BOLOMUTOVA, Irina RUS
3 URSIN, Birgitte NOR
1 URSIN, Birgitte
000 s1 / 110 0:36

1 BOLOMUTOVA, Irina RUS
5 CUCCHIARA, Corine FRA
3 CUCCHIARA, Corine
000 / 101 0:14

3 URSIN, Birgitte NOR
5 CUCCHIARA, Corine FRA
4 CUCCHIARA, Corine
000 / 100 2:24

CUCCHIARA, Corine

2 BASTIENT, Patricia FRA
4 PAILLARD, Karine FRA
2 PAILLARD, Karine
000 s1 / 100 s1 0::0

6 CUCCHIARA, Corine
011 / 000 0::0

1.

URSIN, Birgitte

BASTIENT, Patricia

5 URSIN, Birgitte
100 / 000 2:35

3.

Final Results

1. CUCCHIARA, Corine FRA
2. PAILLARD, Karine FRA
3. URSIN, Birgitte NOR

www.ippon.org (c) International Judo Federation IJF

EC Veterans 2011

(AUT Leibnitz, 10-13 November 2011)

F2 -78 kg

4 Judoka

			1	2	3	4			
1	WEISS, Barbara	AUT		+ (10)	+ (5)	-	2 (15)		
2	KRALIKOVA, Ivana	CZE	-		-	-	(0)		
3	KONIGOVA, Lenka	CZE	-	+ (10)		-	1 (10)		
4	BERG, Cornelia	GER	+ (10)	+ (10)	+ (1)		3 (21)		

1	WEISS, Barbara	AUT	1	WEISS, Barbara		AUT
2	KRALIKOVA, Ivana	CZE		110 / 000	1:56	
3	KONIGOVA, Lenka	CZE	2	BERG, Cornelia		GER
4	BERG, Cornelia	GER		000 s1 / 000	0::0	
1	WEISS, Barbara	AUT	3	WEISS, Barbara		AUT
3	KONIGOVA, Lenka	CZE		011 / 010	0::0	
2	KRALIKOVA, Ivana	CZE	4	BERG, Cornelia		GER
4	BERG, Cornelia	GER		000 / 100	2:28	
1	WEISS, Barbara	AUT	5	BERG, Cornelia		GER
4	BERG, Cornelia	GER		001 s1 / 100 s2	0:41	
2	KRALIKOVA, Ivana	CZE	6	KONIGOVA, Lenka		CZE
3	KONIGOVA, Lenka	CZE		000 / 100	2:38	

Final Results

1. BERG, Cornelia GER
2. WEISS, Barbara AUT
3. KONIGOVA, Lenka CZE
3.

www.ippon.org (c) International Judo Federation IJF

EC Veterans 2011

(AUT Leibnitz, 10-13 November 2011)

F3 -52 kg

5 Judoka

			1	3	5		
1	SCHLEUDER, Stefanie	GER		+ 5	+ 10	2 (15)	
3	TILLEY, Kim	GBR	-		+ 5	1 (5)	
5	HEIDRICH, Anke	GER	-	-		0 (0)	

			2	4		
2	SCHNEGLBERGER, Monika	AUT		+ 7		
4	ZIBRITOVA, Marcela	CZE	-			

1	SCHLEUDER, Stefanie	GER
3	TILLEY, Kim	GBR

1 SCHLEUDER, Stefanie
001 / 000 s2 0::0

1	SCHLEUDER, Stefanie	GER
5	HEIDRICH, Anke	GER

3 SCHLEUDER, Stefanie
100 / 000 1:58

3	TILLEY, Kim	GBR
5	HEIDRICH, Anke	GER

4 TILLEY, Kim
001 / 000 0:31

SCHLEUDER, Stefanie

2	SCHNEGLBERGER, Monika	AUT
4	ZIBRITOVA, Marcela	CZE

2 SCHNEGLBERGER, Monika
011 / 000 0::0

6 SCHNEGLBERGER, Monika

1.

TILLEY, Kim

ZIBRITOVA, Marcela

5 ZIBRITOVA, Marcela
000 / 100 2:43

3.

Final Results

1. SCHNEGLBERGER, Monika AUT
2. SCHLEUDER, Stefanie GER
3. ZIBRITOVA, Marcela CZE

www.ippon.org (c) International Judo Federation IJF

EC Veterans 2011

(AUT Leibnitz, 10-13 November 2011)

F3 -57 kg

5 Judoka

			1	3	5		
1	MOOG, Gabi	GER		+ 10	+ 10	2 (20)	
3	MITROVIC, Klara	CRO	-		-	0 (0)	
5	INDRAKOVA, Inna	CZE	-	+ 10		1 (0)	

			2	4		
2	KADERABKOVA, Margita	CZE		-		
4	STEREA, Lena	ROU	+ 5			

1 MOOG, Gabi GER
3 MITROVIC, Klara CRO
→ 1 MOOG, Gabi — 100 / 000 — 0:23

1 MOOG, Gabi GER
5 INDRAKOVA, Inna CZE
→ 3 MOOG, Gabi — 100 / 000 — 2::2

3 MITROVIC, Klara CRO
5 INDRAKOVA, Inna CZE
→ 4 INDRAKOVA, Inna — 000 / 110 — 0:16

→ MOOG, Gabi

2 KADERABKOVA, Margita CZE
4 STEREA, Lena ROU
→ 2 STEREA, Lena — 010 s1 / 011 — 0::0

→ 6 MOOG, Gabi — 100 / 000 s1 — 1:49

1.

INDRAKOVA, Inna

KADERABKOVA, Margita

→ 5 KADERABKOVA, Margita — 001 / 110 — 1::4

3.

Final Results

1. MOOG, Gabi GER
2. STEREA, Lena ROU
3. KADERABKOVA, Margita CZE

www.ippon.org (c) International Judo Federation IJF

EC Veterans 2011

(AUT Leibnitz, 10-13 November 2011)

F3 -70 kg

7 Judoka

POOL A

1	APTRASHITOVA, Tatiana	RUS
9		
5		
13		

POOL B

3	VALNOVA, Sviatlana	BLR
11		
7	GINTERSEDER, Gertrude	AUT
15		

POOL C

2	PONGRAC, Jadranka	CRO
10		
6	DILEK, Cakir	TUR
14		

POOL D

4	MAYER, Henriette	HUN
12		
8	STOLLBERG, Susann	GER
16		

1 APTRASHITOVA, Tatiana
2
3 VALNOVA, Sviatlana
4 GINTERSEDER, Gertrude
5 PONGRAC, Jadranka
6 DILEK, Cakir
7 MAYER, Henriette
8 STOLLBERG, Susann

9 APTRASHITOVA, Tatiana
Pool A - Winner
Vainqueur / Sieger

10 VALNOVA, Sviatlana
000 s1 / 000 0::0
Pool B - Winner
Vainqueur / Sieger

11 PONGRAC, Jadranka
100 / 000 3::0
Pool C - Winner
Vainqueur / Sieger

12 STOLLBERG, Susann
000 / 100 2:47
Pool D - Winner
Vainqueur / Sieger

17 VALNOVA, Sviatlana
000 / 100 1:50

18 STOLLBERG, Susann
000 / 101 2:23

23 STOLLBERG, Susann
000 / 100 0::0
1.

Results
Résultat / Platzierungen

1.	STOLLBERG, Susann	GER
2.	VALNOVA, Sviatlana	BLR
3.	PONGRAC, Jadranka	CRO
3.	APTRASHITOVA, Tatiana	RUS
5.	GINTERSEDER, Gertrude	AUT
5.	MAYER, Henriette	HUN
7.		
7.	DILEK, Cakir	TUR

Repechage / Trostrunde

[A1]
[A2]
[B1]
[B2] GINTERSEDER, Gertrude AUT

[C1]
[C2] DILEK, Cakir TUR
[D1]
[D2] MAYER, Henriette HUN

13
14 GINTERSEDER, Gertrude
15 DILEK, Cakir
16 MAYER, Henriette

19 GINTERSEDER, Gertrude
[18] PONGRAC, Jadranka

20 MAYER, Henriette
[17] APTRASHITOVA, Tatiana

21 PONGRAC, Jadranka
000 / 111 s1 0::0
3.

22 APTRASHITOVA, Tatiana
000 s1 / 100 0::0
3.

www.ippon.org (c) International Judo Federation IJF

EC Veterans 2011

(AUT Leibnitz, 10-13 November 2011)

F3 -78 kg

3 Judoka

			1	2	3		
1	JAROSINSKA, Kinga	POL		-	+ 10	1 (10)	
2	HIERMANN, Sonja	AUT	+ 10		+ 1	2 (11)	
3	CALAMO, Aurora	ITA	-	-		0 (0)	

1	JAROSINSKA, Kinga	POL
2	HIERMANN, Sonja	AUT

1 — HIERMANN, Sonja AUT
000 s1 / 100 2::2

1	JAROSINSKA, Kinga	POL
3	CALAMO, Aurora	ITA

2 — JAROSINSKA, Kinga POL
110 / 000 0::5

2	HIERMANN, Sonja	AUT
3	CALAMO, Aurora	ITA

3 — HIERMANN, Sonja AUT

Final Results

1. HIERMANN, Sonja AUT
2. JAROSINSKA, Kinga POL
3. CALAMO, Aurora ITA

www.ippon.org (c) International Judo Federation IJF

EC Veterans 2011

(AUT Leibnitz, 10-13 November 2011)

F4 -63 kg

3 Judoka

			1	2	3		
1	PARAZZA, Emmanuelle	FRA		+ 10	-	1 (10)	
2	REITER, Marianne	AUT	-		-	0 (0)	
3	GUEMATI, Maha Aida	ITA	+ 10	+ 10		2 (20)	

1	PARAZZA, Emmanuelle	FRA
2	REITER, Marianne	AUT

1 — PARAZZA, Emmanuelle FRA
102 / 000 1::6

1	PARAZZA, Emmanuelle	FRA
3	GUEMATI, Maha Aida	ITA

2 — GUEMATI, Maha Aida ITA
000 / 100 2::4

2	REITER, Marianne	AUT
3	GUEMATI, Maha Aida	ITA

3 — GUEMATI, Maha Aida ITA
000 s1 / 100 0:54

Final Results

1. GUEMATI, Maha Aida ITA
2. PARAZZA, Emmanuelle FRA
3. REITER, Marianne AUT

www.ippon.org (c) International Judo Federation IJF

EC Veterans 2011

(AUT Leibnitz, 10-13 November 2011)

F5 -78 kg

3 Judoka

			1	2	3		
1	PEUCH, Christine	FRA		-	+ 10	1 (10)	
2	PALLAVICINO, Cristiana	ITA	+ 1		+ 10	2 (11)	
3	ROHLOFF, Angela	GER	-	-		0 (0)	

1	PEUCH, Christine	FRA
2	PALLAVICINO, Cristiana	ITA

1 — PALLAVICINO, Cristiana ITA
000 s1 / 000 s1 0::0

1	PEUCH, Christine	FRA
3	ROHLOFF, Angela	GER

2 — PEUCH, Christine FRA
100 / 000 2:47

2	PALLAVICINO, Cristiana	ITA
3	ROHLOFF, Angela	GER

3 — PALLAVICINO, Cristiana ITA
100 / 000 1:28

Final Results

1. PALLAVICINO, Cristiana ITA
2. PEUCH, Christine FRA
3. ROHLOFF, Angela GER

www.ippon.org (c) International Judo Federation IJF

EC Veterans 2011

(AUT Leibnitz, 10-13 November 2011)

F5 +78 kg

2 Judoka

NUERNBERGER, Gaby **GER**

ISENSEE, Iris **GER**

1

ISENSEE, Iris

000 s1 / 110 **1:14**

1.

111 / 000 s1 **1:14**

Final Results

1. **ISENSEE, Iris** **GER**
2. **NUERNBERGER, Gaby** **GER**

www.ippon.org (c) International Judo Federation IJF

EC Veterans 2011

(AUT Leibnitz, 10-13 November 2011)

F6 -57 kg

3 Judoka

			1	2	3		
1	TASSI, Angela	ITA		-	+ 5	1 (5)	
2	LE BRUN, Brigitte	FRA	+ 5		+ 10	2 (15)	
3	FINK, Vucovac	SLO	-	-		0 (0)	

1	TASSI, Angela	ITA
2	LE BRUN, Brigitte	FRA

1 — LE BRUN, Brigitte FRA
000 s2 / 002 0::0

1	TASSI, Angela	ITA
3	FINK, Vucovac	SLO

2 — TASSI, Angela ITA
001 / 000 0::0

2	LE BRUN, Brigitte	FRA
3	FINK, Vucovac	SLO

3 — LE BRUN, Brigitte FRA
111 / 001 0:22

Final Results

1. LE BRUN, Brigitte FRA
2. TASSI, Angela ITA
3. FINK, Vucovac SLO

www.ippon.org (c) International Judo Federation IJF

EC Veterans 2011

(AUT Leibnitz, 10-13 November 2011)

F6 -70 kg

3 Judoka

			1	2	3		
1	LUDWIG, Jutta	GER		+ 10	-	1 (10)	
2	GACOIN, Giselle	FRA	-		-	0 (0)	
3	DUFRESNE, Francoise	FRA	+ 10	+ 10		2 (20)	

1	LUDWIG, Jutta	GER
2	GACOIN, Giselle	FRA

1 — LUDWIG, Jutta GER
110 / 000 2::2

1	LUDWIG, Jutta	GER
3	DUFRESNE, Francoise	FRA

2 — DUFRESNE, Francoise FRA
000 s1 / 100 0::0

2	GACOIN, Giselle	FRA
3	DUFRESNE, Francoise	FRA

3 — DUFRESNE, Francoise FRA
000 / 100 2:34

Final Results

1. DUFRESNE, Francoise FRA
2. LUDWIG, Jutta GER
3. GACOIN, Giselle FRA

www.ippon.org (c) International Judo Federation IJF